TC系列

重切削CNC斜床身車床

複上精機股份有限公司

臺中市大雅區大林路272巷5號 ·

Tel: +886-4-2560 2506　Fax: +886-4-2560 2460

E-mail: sales@forceonecnc.com　http://www.forceonecnc.com

TC 系列

重切削CNC斜床身車床

TC-35/40/45/50系列CNC車床的設計理念著重於提高其重切削能力和高效率。具有大加工直徑和大主軸通孔設計，適用於切割運輸和能源行業的大型管材和傳動軸。



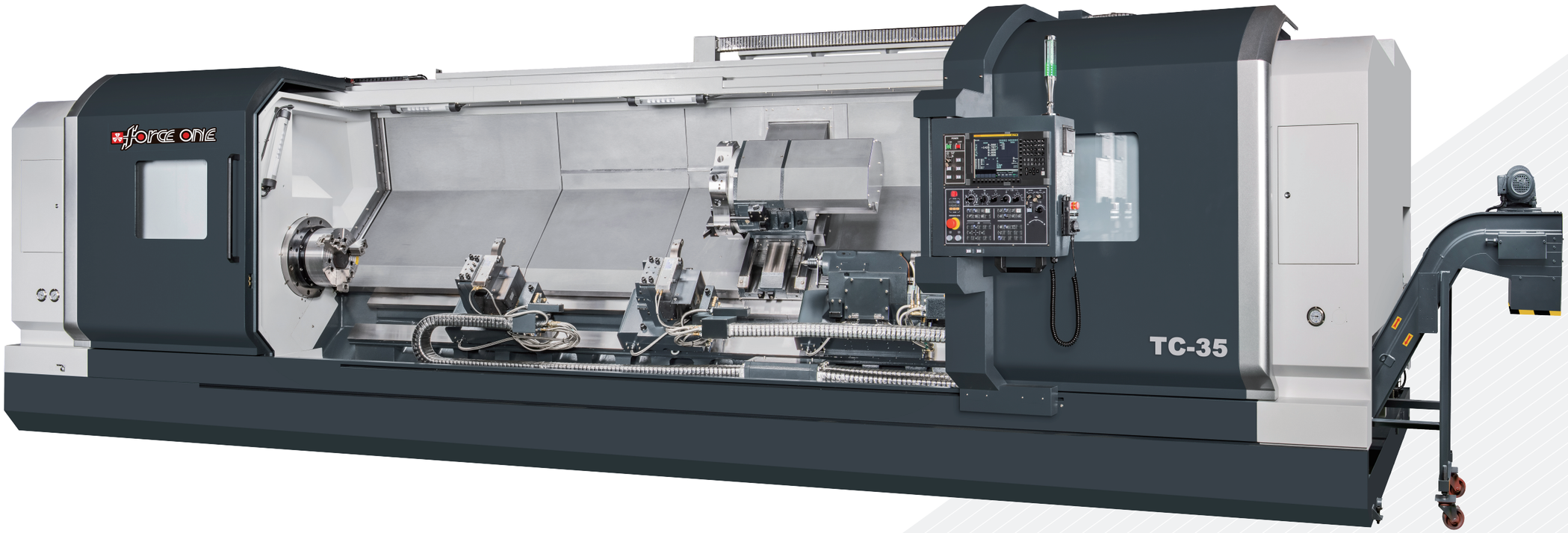

堅固的結構和卓越的剛性

- X，Y軸為硬軌結構，展現卓越的高精度重負荷能力
- 整體結構高剛性，穩重
- 一體成型的床台設計，針對超大工件之重切削，具有最佳的抗彎曲與抗扭曲能力。
- TC-35/40系列主軸採用進口齒輪箱傳動，齒輪比1:4。主軸轉速在208~2500rpm範圍內都可做全功率加工。
- TC-45/50系列主軸設計，採用三、四段變速齒輪主軸設計，提供超大扭力輸出，適合重切削加工。

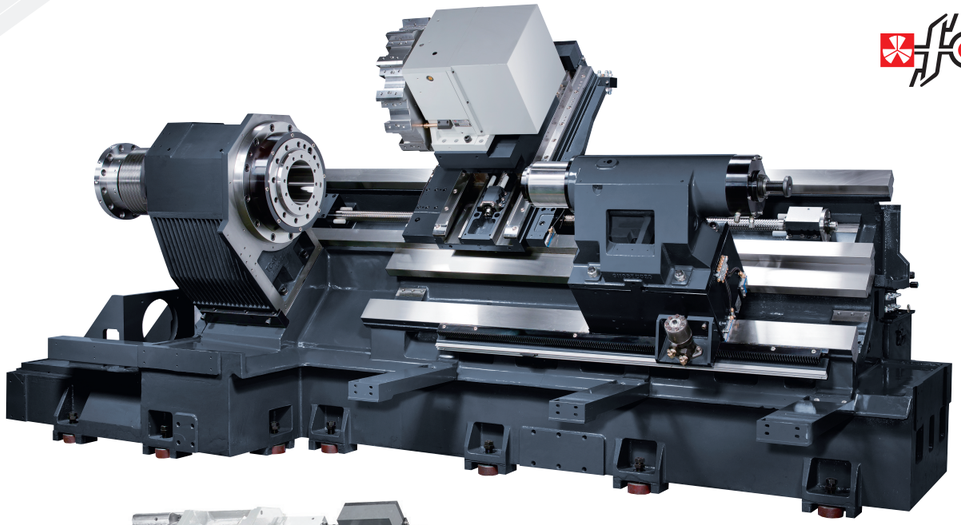

TC-45 系列

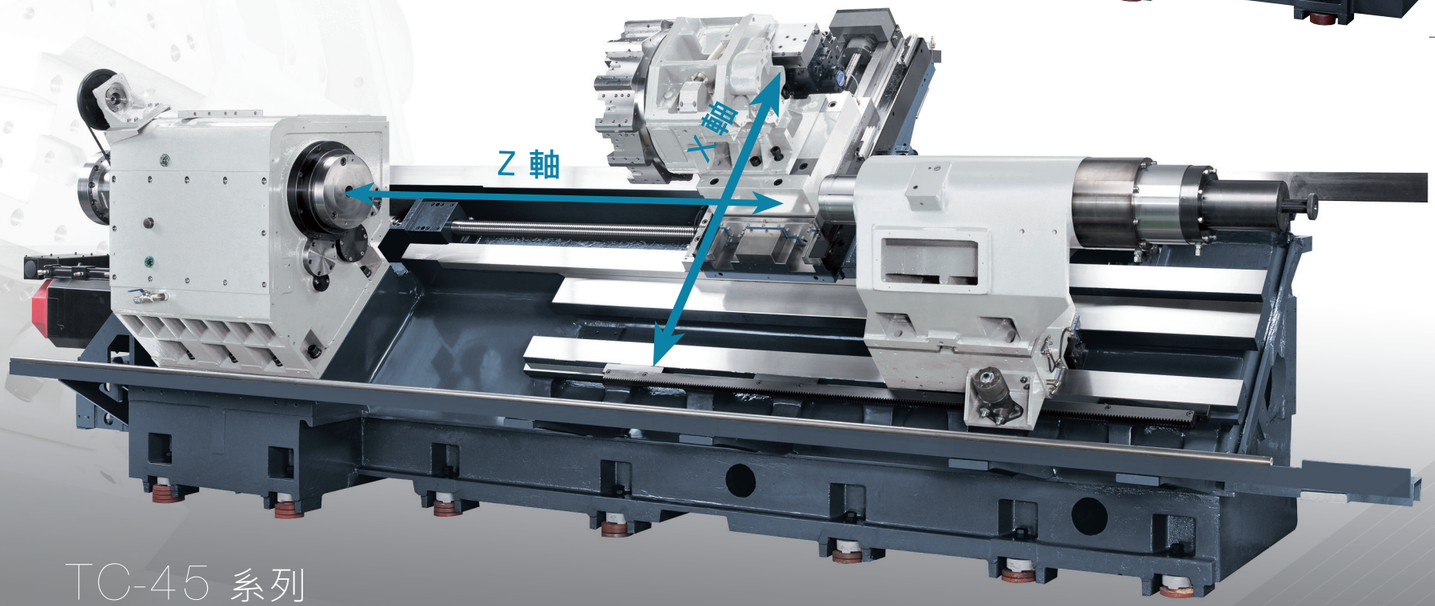

TC-45 系列

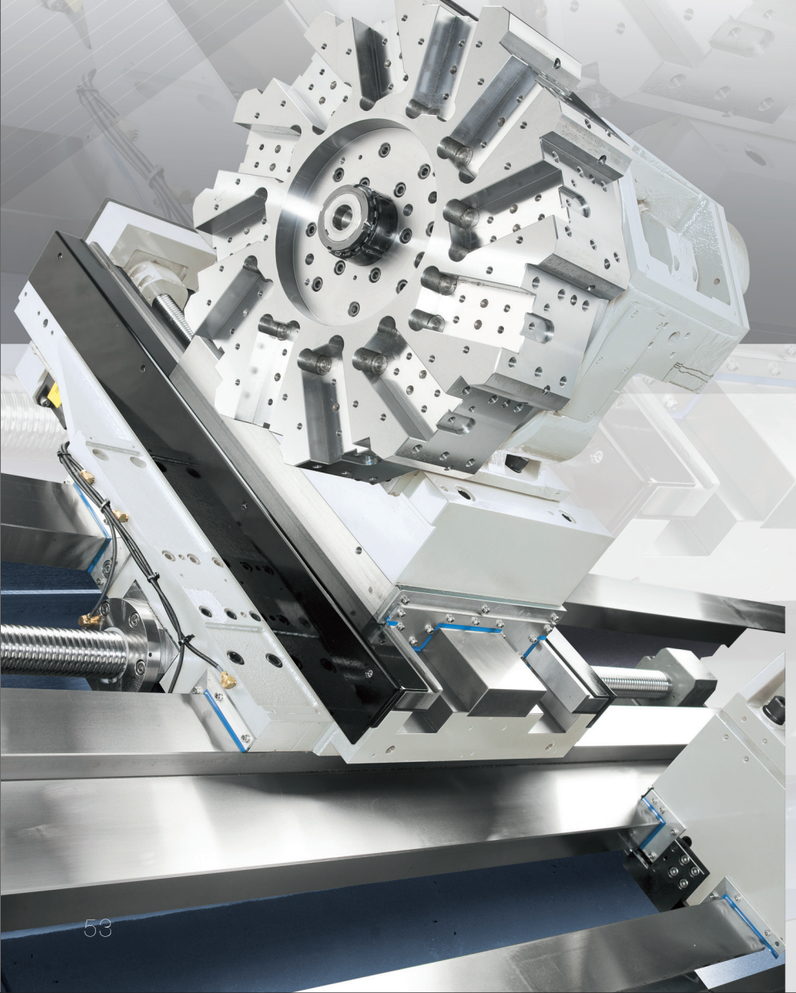

45 度斜床式結構，具有高效率切屑排除及支撐穩固特性。

主要機體結構，包括底座、鞍座、主軸頭、滑座及尾座等。均採用高級 米漢納鑄鐵 製成，再經退火處理以消除內應力，確保長期精度。



機械特性

Y軸刀塔(選配)

- Y軸基座和X軸鞍座的一體化設計，提供高精度的結構配置
- 快速分度刀塔具有高重複精度
- 高剛性刀塔更適合前後加工

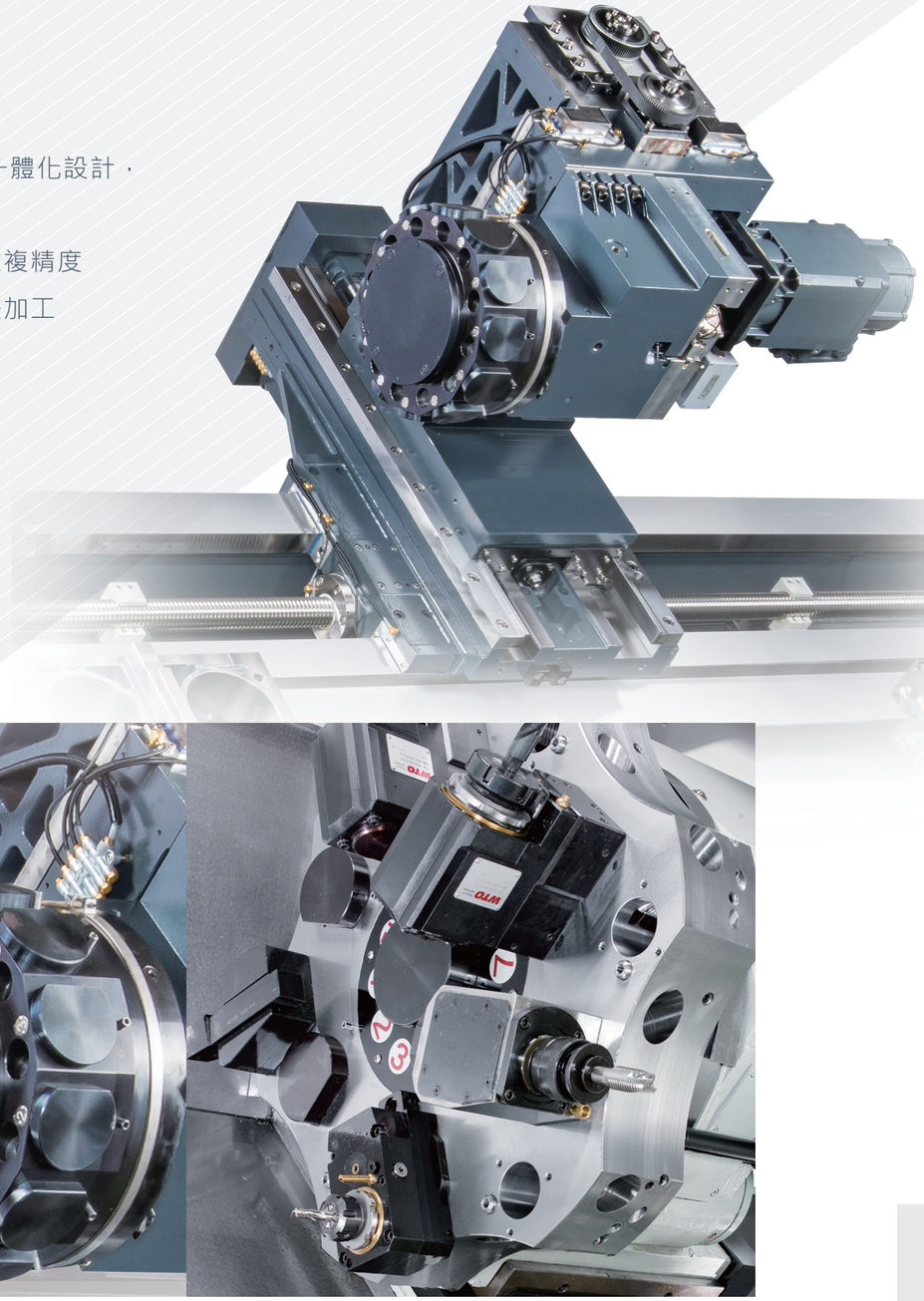

動力刀塔(選配)

- 採用VDI50軸向刀盤，12位動力刀塔。
- 分割解析度高，適合精密輪廓/分度控制。
- 採用油壓煞車盤，提供銑削及輪廓加工之最佳穩定性

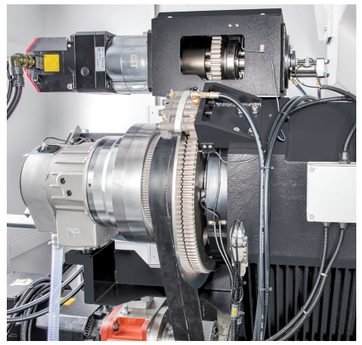

CF軸(選配)

CF軸有獨立的伺服馬達與齒輪箱驅動擁有更好的剛性，適合連續的轉動銑削。

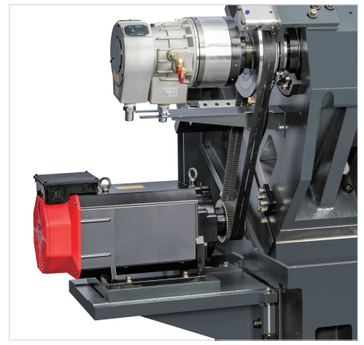

CS 軸 (選配)

Cs軸採用伺服主軸馬達驅動，適用於主軸分度、定位銑削。

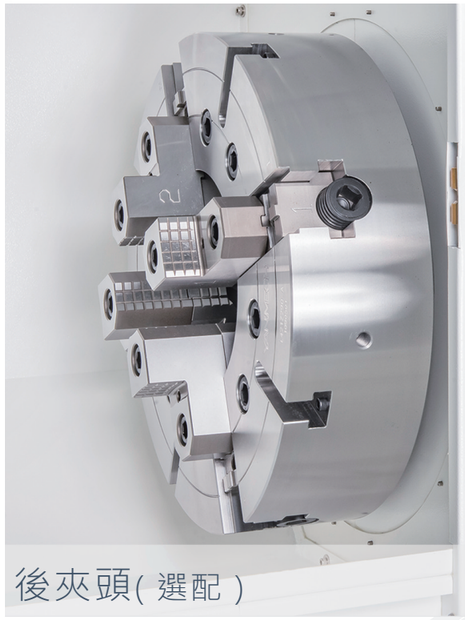

後夾頭(選配)



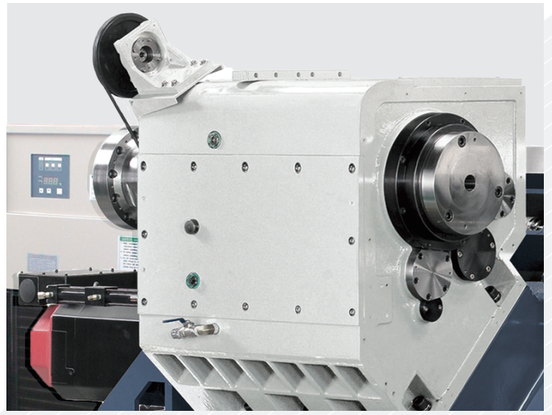

主軸油溫冷卻器(選配)

此冷卻器提供主軸齒輪箱之油溫控制。

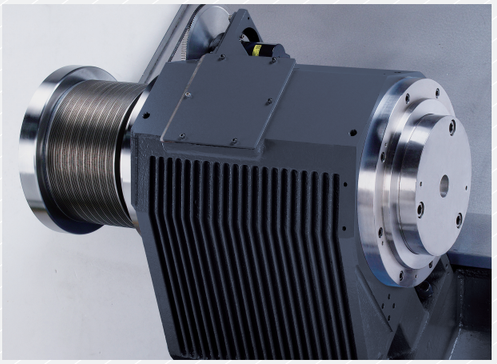

強力高速高剛性主軸
(TC-35/40系列)

主軸採用滾珠軸承及高速斜角精密滾珠軸承，適合重切削及高速切削作業。

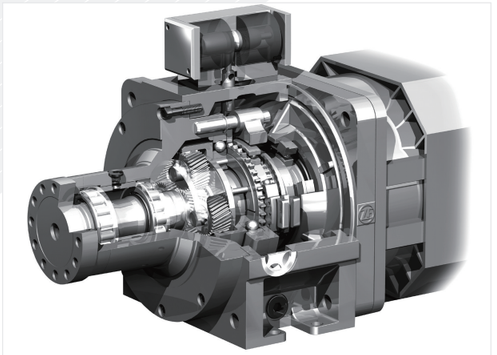

進口齒輪箱(TC-35/40系列)

TC-35/TC-40系列採用進口兩段變速齒輪箱(齒輪比1:4)。主軸轉速在208-2500rpm範圍內，都可做全功率加工。最大切削扭力660NM。

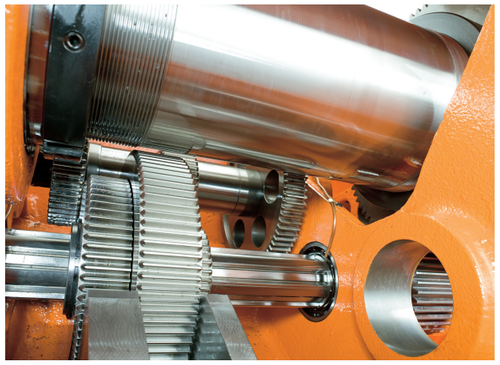

齒輪箱(TC-45/50系列)

主軸箱配備有3速或4速齒輪頭。內部齒輪經過精密研磨，以確保運行安靜，無噪音。

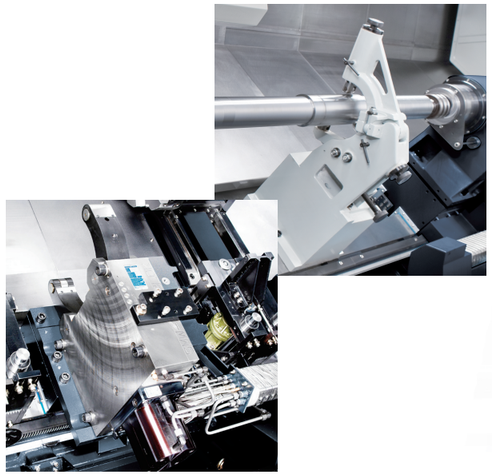

中心架（選配）

手動中心架/液壓中心架提供了更高的定制水平，允許結合臨時刀架和伺服驅動移動功能（需與刀架配合使用），以滿足客戶的特定加工需求。

伺服尾座

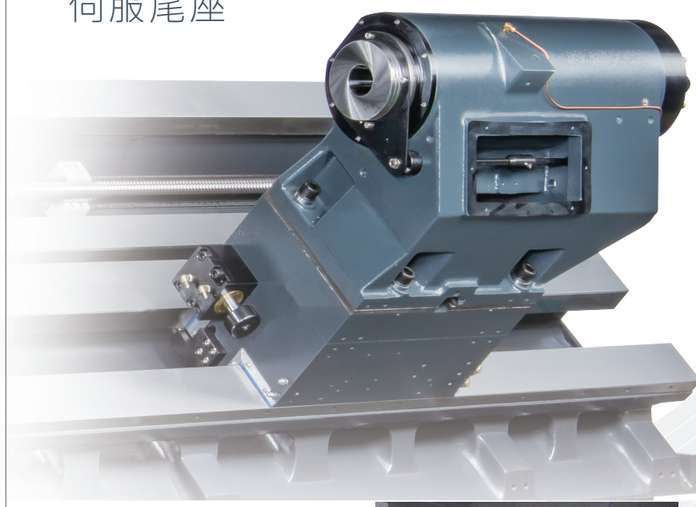

副主軸（選配）

主軸和副主軸的同步運轉設計。工件可一次加工完成。

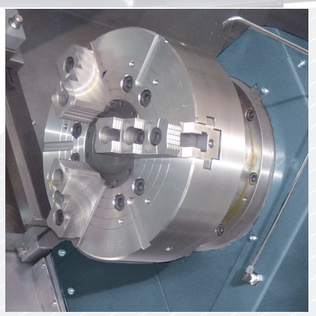

工件測量(選配)

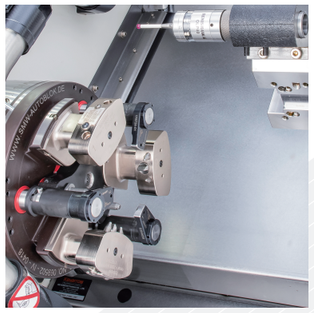

刀具測量系統

手動/自動擺臂

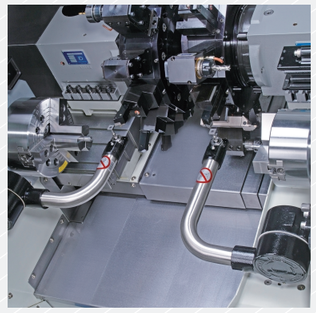

工件測量系統

自動測量和校正尺寸

ESG（選配）



自動黃油潤滑系統

顯著減少潤滑油用量，有效減少切削水箱污染，提高切削液品質。

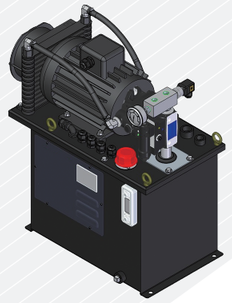

變頻油壓系統

具有優秀的節能效果，較小的燃料箱容量和溫度控制。



智慧斷電系統

智慧斷電系統會暫時限制設備耗電裝置在待機時的使用。加工結束之後系統可以自動將設備斷電。

人工智慧(選配)

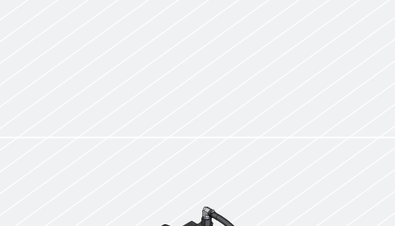



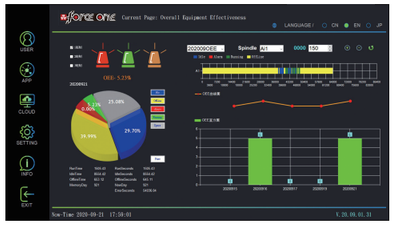

智慧機器監測與預防系統

即時主軸負載監控搭配人工智慧軟體技術自動建構安全加工負載區間，並含智慧刀具效能管理，監控並預防加工中的異常，不再依靠人員監視。

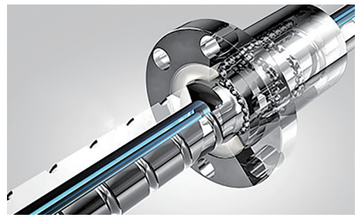

空心滾珠螺桿冷卻系統(選配)

空心滾珠螺桿冷卻系統可以顯著減少機器移動中螺桿摩擦的熱溫升位置精度誤差，進而提高機器的定位精度。



切削液管理系統(選配)

- 高壓切削水系統5/10/20/50/70 bar
- 油水分離機
- 紙袋過濾系統
- 磁性過濾機

控制器











標準控制器為FANUC，還有SIEMENS、MITSUBISHI、FAGOR、SYNTEC等其他控制器可供選擇。

工作範圍圖

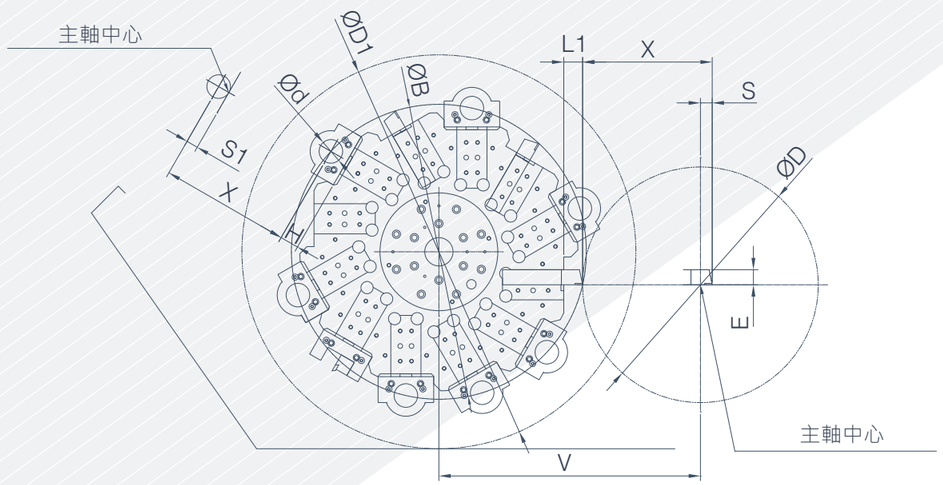

日式刀盤(標配)

MODEL	A	Turning D	D1	VDI d	E	H	K	Turning L
TC-35L08	183.6(mm)	500(mm)	825(mm)	50(mm)	32(mm)	40(mm)	943(mm)	760(mm)
TC-35L15	183.6(mm)	500(mm)	825(mm)	50(mm)	32(mm)	40(mm)	1703(mm)	1520(mm)
TC-35L23	183.6(mm)	500(mm)	795(mm)	50(mm)	32(mm)	40(mm)	2463(mm)	2280(mm)
TC-35L30	183.6(mm)	500(mm)	795(mm)	50(mm)	32(mm)	40(mm)	3223(mm)	3040(mm)
TC-35L40	183.6(mm)	500(mm)	765(mm)	50(mm)	32(mm)	40(mm)	4223(mm)	4040(mm)
TC-35L50	183.6(mm)	500(mm)	735(mm)	50(mm)	32(mm)	40(mm)	5223(mm)	5040(mm)
TC-35L60	183.6(mm)	500(mm)	705(mm)	50(mm)	32(mm)	40(mm)	6223(mm)	6040(mm)
TC-40L08	183.6(mm)	710(mm)	1025(mm)	50(mm)	32(mm)	40(mm)	943(mm)	760(mm)
TC-40L15	183.6(mm)	710(mm)	1025(mm)	50(mm)	32(mm)	40(mm)	1703(mm)	1520(mm)
TC-40L23	183.6(mm)	710(mm)	1025(mm)	50(mm)	32(mm)	40(mm)	2463(mm)	2280(mm)
TC-40L30	183.6(mm)	710(mm)	1025(mm)	50(mm)	32(mm)	40(mm)	3223(mm)	3040(mm)
TC-40L40	183.6(mm)	710(mm)	995(mm)	50(mm)	32(mm)	40(mm)	4223(mm)	4040(mm)
TC-40L50	183.6(mm)	710(mm)	965(mm)	50(mm)	32(mm)	40(mm)	5223(mm)	5040(mm)
TC-40L60	183.6(mm)	710(mm)	935(mm)	50(mm)	32(mm)	40(mm)	6223(mm)	6040(mm)
TC-45L12	235(mm)	850(mm)	910(mm)	50(mm)	32(mm)	40(mm)	1569.5(mm)	1130(mm)
TC-45L17	235(mm)	850(mm)	910(mm)	50(mm)	32(mm)	40(mm)	2060.5(mm)	1630(mm)
TC-45L22	235(mm)	850(mm)	910(mm)	50(mm)	32(mm)	40(mm)	2569.5(mm)	2130(mm)
TC-45L32	235(mm)	850(mm)	880(mm)	50(mm)	32(mm)	40(mm)	3529.5(mm)	3090(mm)
TC-45L42	235(mm)	850(mm)	850(mm)	50(mm)	32(mm)	40(mm)	4469.5(mm)	4030(mm)
TC-45L52	235(mm)	850(mm)	820(mm)	50(mm)	32(mm)	40(mm)	5469.5(mm)	5030(mm)
TC-45L62	235(mm)	850(mm)	790(mm)	50(mm)	32(mm)	40(mm)	6469.5(mm)	6030(mm)
TC-45L72	235(mm)	850(mm)	760(mm)	50(mm)	32(mm)	40(mm)	7469.5(mm)	7030(mm)
TC-50L22	192.5(mm)	1020(mm)	1120(mm)	50(mm)	32(mm)	40(mm)	2383(mm)	2150(mm)
TC-50L32	192.5(mm)	1020(mm)	1090(mm)	50(mm)	32(mm)	40(mm)	3373(mm)	3140(mm)
TC-50L42	192.5(mm)	1020(mm)	1060(mm)	50(mm)	32(mm)	40(mm)	4308(mm)	4075(mm)
TC-50L52	192.5(mm)	1020(mm)	1030(mm)	50(mm)	32(mm)	40(mm)	5290(mm)	5057(mm)
TC-50L62	192.5(mm)	1020(mm)	1000(mm)	50(mm)	32(mm)	40(mm)	6290(mm)	6057(mm)
TC-50L72	192.5(mm)	1020(mm)	970(mm)	50(mm)	32(mm)	40(mm)	7290(mm)	7057(mm)

-此表如有更動，恕不告知，依契約為準。

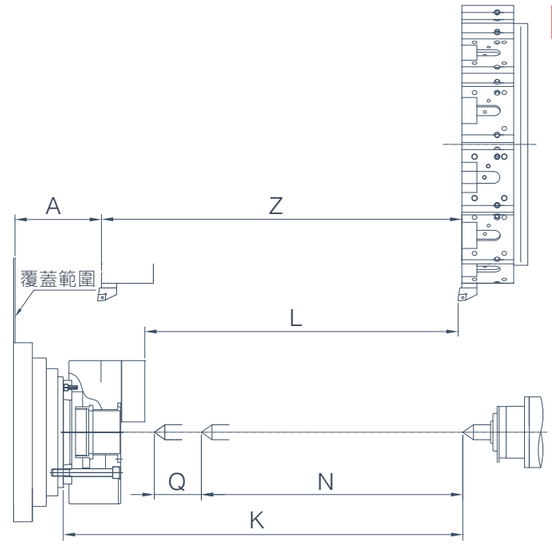

MODEL	L1	N	Q	S	S1	V	Travel X	Z	B
TC-35L08	40(mm)	650(mm)	100(mm)	25(mm)	25(mm)	555(mm)	275(mm)	860(mm)	625.8(mm)
TC-35L15	40(mm)	1410(mm)	100(mm)	25(mm)	25(mm)	555(mm)	275(mm)	1620(mm)	625.8(mm)
TC-35L23	40(mm)	2170(mm)	100(mm)	25(mm)	25(mm)	555(mm)	275(mm)	2380(mm)	625.8(mm)
TC-35L30	40(mm)	2930(mm)	100(mm)	25(mm)	25(mm)	555(mm)	275(mm)	3140(mm)	625.8(mm)
TC-35L40	40(mm)	3930(mm)	100(mm)	25(mm)	25(mm)	555(mm)	275(mm)	4140(mm)	625.8(mm)
TC-35L50	40(mm)	4930(mm)	100(mm)	25(mm)	25(mm)	555(mm)	275(mm)	5140(mm)	625.8(mm)
TC-35L60	40(mm)	5930(mm)	100(mm)	25(mm)	25(mm)	555(mm)	275(mm)	6140(mm)	625.8(mm)
TC-40L08	40(mm)	650(mm)	100(mm)	25(mm)	25(mm)	660(mm)	380(mm)	860(mm)	625.8(mm)
TC-40L15	40(mm)	1410(mm)	100(mm)	25(mm)	25(mm)	660(mm)	380(mm)	1620(mm)	625.8(mm)
TC-40L23	40(mm)	2170(mm)	100(mm)	25(mm)	25(mm)	660(mm)	380(mm)	2380(mm)	625.8(mm)
TC-40L30	40(mm)	2930(mm)	100(mm)	25(mm)	25(mm)	660(mm)	380(mm)	3140(mm)	625.8(mm)
TC-40L40	40(mm)	3930(mm)	100(mm)	25(mm)	25(mm)	660(mm)	380(mm)	4140(mm)	625.8(mm)
TC-40L50	40(mm)	4930(mm)	100(mm)	25(mm)	25(mm)	660(mm)	380(mm)	5140(mm)	625.8(mm)
TC-40L60	40(mm)	5930(mm)	100(mm)	25(mm)	25(mm)	660(mm)	380(mm)	6140(mm)	625.8(mm)
TC-45L12	40(mm)	950(mm)	200(mm)	25(mm)	25(mm)	730(mm)	450(mm)	1250(mm)	625.8(mm)
TC-45L17	40(mm)	1450(mm)	200(mm)	25(mm)	25(mm)	730(mm)	450(mm)	1750(mm)	625.8(mm)
TC-45L22	40(mm)	1950(mm)	200(mm)	25(mm)	25(mm)	730(mm)	450(mm)	2250(mm)	625.8(mm)
TC-45L32	40(mm)	2910(mm)	200(mm)	25(mm)	25(mm)	730(mm)	450(mm)	3210(mm)	625.8(mm)
TC-45L42	40(mm)	3850(mm)	200(mm)	25(mm)	25(mm)	730(mm)	450(mm)	4150(mm)	625.8(mm)
TC-45L52	40(mm)	4850(mm)	200(mm)	25(mm)	25(mm)	730(mm)	450(mm)	5150(mm)	625.8(mm)
TC-45L62	40(mm)	5850(mm)	200(mm)	25(mm)	25(mm)	730(mm)	450(mm)	6150(mm)	625.8(mm)
TC-45L72	40(mm)	6850(mm)	200(mm)	25(mm)	25(mm)	730(mm)	450(mm)	7150(mm)	625.8(mm)
TC-50L22	40(mm)	1900(mm)	200(mm)	25(mm)	25(mm)	815(mm)	535(mm)	2260(mm)	625.8(mm)
TC-50L32	40(mm)	2900(mm)	200(mm)	25(mm)	25(mm)	815(mm)	535(mm)	3220(mm)	625.8(mm)
TC-50L42	40(mm)	3900(mm)	200(mm)	25(mm)	25(mm)	815(mm)	535(mm)	4090(mm)	625.8(mm)
TC-50L52	40(mm)	4900(mm)	200(mm)	25(mm)	25(mm)	815(mm)	535(mm)	5070(mm)	625.8(mm)
TC-50L62	40(mm)	5900(mm)	200(mm)	25(mm)	25(mm)	815(mm)	535(mm)	6070(mm)	625.8(mm)
TC-50L72	40(mm)	6900(mm)	200(mm)	25(mm)	25(mm)	815(mm)	535(mm)	7070(mm)	625.8(mm)

工作範圍圖

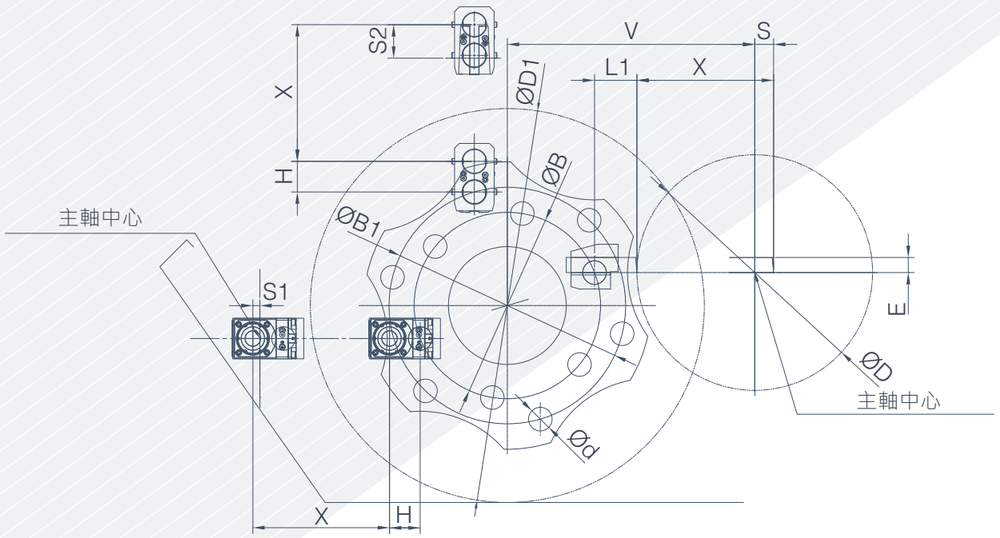

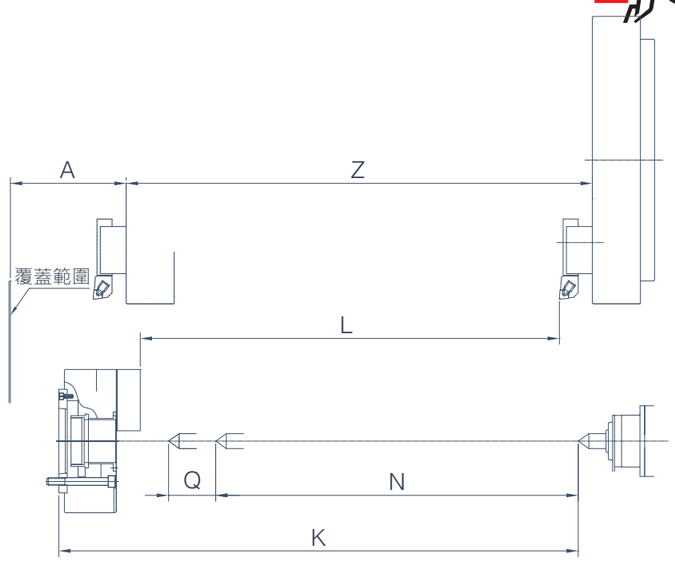

VDI軸向動力刀塔(選配)

MODEL	A	Turning D	D1	VDI d	E	H	K	Turning L	L1
TC-35L08	245.7(mm)	500(mm)	825(mm)	50(mm)	32(mm)	65(mm)	919(mm)	706(mm)	90(mm)
TC-35L15	245.7(mm)	500(mm)	825(mm)	50(mm)	32(mm)	65(mm)	1679(mm)	1466(mm)	90(mm)
TC-35L23	245.7(mm)	500(mm)	795(mm)	50(mm)	32(mm)	65(mm)	2439(mm)	2226(mm)	90(mm)
TC-35L30	245.7(mm)	500(mm)	795(mm)	50(mm)	32(mm)	65(mm)	3199(mm)	2986(mm)	90(mm)
TC-35L40	245.7(mm)	500(mm)	765(mm)	50(mm)	32(mm)	65(mm)	4199(mm)	3986(mm)	90(mm)
TC-35L50	245.7(mm)	500(mm)	735(mm)	50(mm)	32(mm)	65(mm)	5199(mm)	4986(mm)	90(mm)
TC-35L60	245.7(mm)	500(mm)	705(mm)	50(mm)	32(mm)	65(mm)	6199(mm)	5986(mm)	90(mm)
TC-40L08	245.7(mm)	710(mm)	1025(mm)	50(mm)	32(mm)	65(mm)	919(mm)	706(mm)	90(mm)
TC-40L15	245.7(mm)	710(mm)	1025(mm)	50(mm)	32(mm)	65(mm)	1679(mm)	1466(mm)	90(mm)
TC-40L23	245.7(mm)	710(mm)	1025(mm)	50(mm)	32(mm)	65(mm)	2439(mm)	2226(mm)	90(mm)
TC-40L30	245.7(mm)	710(mm)	1025(mm)	50(mm)	32(mm)	65(mm)	3199(mm)	2986(mm)	90(mm)
TC-40L40	245.7(mm)	710(mm)	995(mm)	50(mm)	32(mm)	65(mm)	4199(mm)	3986(mm)	90(mm)
TC-40L50	245.7(mm)	710(mm)	965(mm)	50(mm)	32(mm)	65(mm)	5199(mm)	4986(mm)	90(mm)
TC-40L60	245.7(mm)	710(mm)	935(mm)	50(mm)	32(mm)	65(mm)	6199(mm)	5986(mm)	90(mm)
TC-45L12	283.1(mm)	850(mm)	910(mm)	50(mm)	32(mm)	65(mm)	1449.1(mm)	1116(mm)	95(mm)
TC-45L17	283.1(mm)	850(mm)	910(mm)	50(mm)	32(mm)	65(mm)	1949.1(mm)	1616(mm)	95(mm)
TC-45L22	283.1(mm)	850(mm)	910(mm)	50(mm)	32(mm)	65(mm)	2449.1(mm)	2116(mm)	95(mm)
TC-45L32	283.1(mm)	850(mm)	880(mm)	50(mm)	32(mm)	65(mm)	3409.1(mm)	3076(mm)	95(mm)
TC-45L42	283.1(mm)	850(mm)	850(mm)	50(mm)	32(mm)	65(mm)	4483.1(mm)	4030(mm)	95(mm)
TC-45L52	283.1(mm)	850(mm)	820(mm)	50(mm)	32(mm)	65(mm)	5483.1(mm)	5030(mm)	95(mm)
TC-45L62	283.1(mm)	850(mm)	790(mm)	50(mm)	32(mm)	65(mm)	6483.1(mm)	6030(mm)	95(mm)
TC-45L72	283.1(mm)	850(mm)	760(mm)	50(mm)	32(mm)	65(mm)	7483.1(mm)	7030(mm)	95(mm)

-此表如有更動，恕不告知，依契約為準。

MODEL	N	Q	S	S1	S2	V	Travel X	Z	B	B1
TC-35L08	596(mm)	100(mm)	40(mm)	15(mm)	71(mm)	525(mm)	290(mm)	806(mm)	395.6(mm)	501.9(mm)
TC-35L15	1356(mm)	100(mm)	40(mm)	15(mm)	71(mm)	525(mm)	290(mm)	1566(mm)	395.6(mm)	501.9(mm)
TC-35L23	2116(mm)	100(mm)	40(mm)	15(mm)	71(mm)	525(mm)	290(mm)	2326(mm)	395.6(mm)	501.9(mm)
TC-35L30	2876(mm)	100(mm)	40(mm)	15(mm)	71(mm)	525(mm)	290(mm)	3086(mm)	395.6(mm)	501.9(mm)
TC-35L40	3876(mm)	100(mm)	40(mm)	15(mm)	71(mm)	525(mm)	290(mm)	4086(mm)	395.6(mm)	501.9(mm)
TC-35L50	4876(mm)	100(mm)	40(mm)	15(mm)	71(mm)	525(mm)	290(mm)	5086(mm)	395.6(mm)	501.9(mm)
TC-35L60	5876(mm)	100(mm)	40(mm)	15(mm)	71(mm)	525(mm)	290(mm)	6086(mm)	395.6(mm)	501.9(mm)
TC-40L08	596(mm)	100(mm)	40(mm)	15(mm)	71(mm)	630(mm)	395(mm)	806(mm)	395.6(mm)	501.9(mm)
TC-40L15	1356(mm)	100(mm)	40(mm)	15(mm)	71(mm)	630(mm)	395(mm)	1566(mm)	395.6(mm)	501.9(mm)
TC-40L23	2116(mm)	100(mm)	40(mm)	15(mm)	71(mm)	630(mm)	395(mm)	2326(mm)	395.6(mm)	501.9(mm)
TC-40L30	2876(mm)	100(mm)	40(mm)	15(mm)	71(mm)	630(mm)	395(mm)	3086(mm)	395.6(mm)	501.9(mm)
TC-40L40	3876(mm)	100(mm)	40(mm)	15(mm)	71(mm)	630(mm)	395(mm)	4086(mm)	395.6(mm)	501.9(mm)
TC-40L50	4876(mm)	100(mm)	40(mm)	15(mm)	71(mm)	630(mm)	395(mm)	5086(mm)	395.6(mm)	501.9(mm)
TC-40L60	5876(mm)	100(mm)	40(mm)	15(mm)	71(mm)	630(mm)	395(mm)	6086(mm)	395.6(mm)	501.9(mm)
TC-45L12	1060(mm)	200(mm)	40(mm)	15(mm)	71(mm)	705(mm)	470(mm)	1250(mm)	395.6(mm)	501.9(mm)
TC-45L17	1560(mm)	200(mm)	45(mm)	15(mm)	71(mm)	705(mm)	470(mm)	1750(mm)	395.6(mm)	501.9(mm)
TC-45L22	2060(mm)	200(mm)	45(mm)	15(mm)	71(mm)	705(mm)	470(mm)	2250(mm)	395.6(mm)	501.9(mm)
TC-45L32	3020(mm)	200(mm)	45(mm)	15(mm)	71(mm)	705(mm)	470(mm)	3210(mm)	395.6(mm)	501.9(mm)
TC-45L42	3960(mm)	200(mm)	45(mm)	15(mm)	71(mm)	705(mm)	470(mm)	4150(mm)	395.6(mm)	501.9(mm)
TC-45L52	4960(mm)	200(mm)	45(mm)	15(mm)	71(mm)	705(mm)	470(mm)	5150(mm)	395.6(mm)	501.9(mm)
TC-45L62	5960(mm)	200(mm)	45(mm)	15(mm)	71(mm)	705(mm)	470(mm)	6150(mm)	395.6(mm)	501.9(mm)
TC-45L72	6960(mm)	200(mm)	45(mm)	15(mm)	71(mm)	705(mm)	470(mm)	7150(mm)	395.6(mm)	501.9(mm)

工作範圍圖

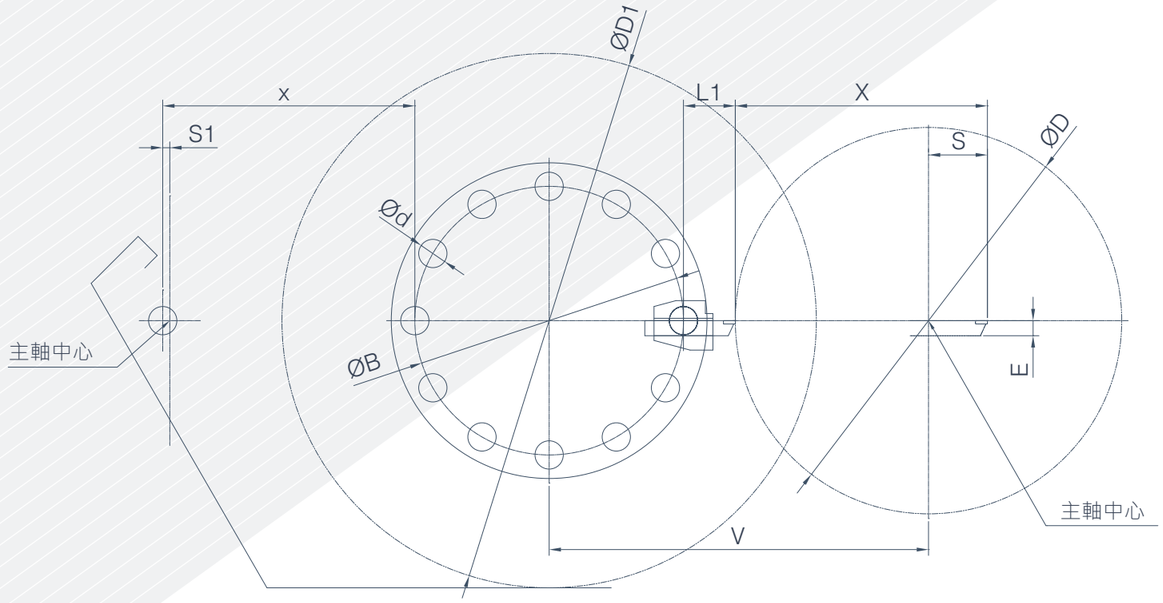

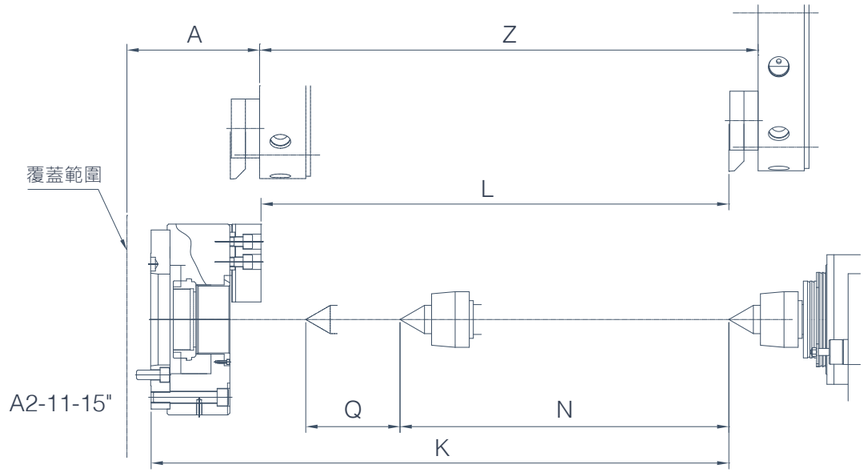

VDI軸向動力刀塔(選配) TC-50L22 ~ TC-5072

MODEL	A	Turning D	D1	d	E	H	K	L
TC-50L22	281.5(mm)	820(mm)	1120(mm)	60(mm)	32(mm)	–	2428(mm)	2195(mm)
TC-50L32	281.5(mm)	820(mm)	1090(mm)	60(mm)	32(mm)	–	3418(mm)	3185(mm)
TC-50L42	281.5(mm)	820(mm)	1060(mm)	60(mm)	32(mm)	–	4353(mm)	4120(mm)
TC-50L52	281.5(mm)	820(mm)	1030(mm)	60(mm)	32(mm)	–	5335(mm)	5102(mm)
TC-50L62	281.5(mm)	820(mm)	1000(mm)	60(mm)	32(mm)	–	6335(mm)	6102(mm)
TC-50L72	281.5(mm)	820(mm)	970(mm)	60(mm)	32(mm)	–	7335(mm)	7102(mm)

-此表如有更動，恕不告知，依契約為準。

MODEL	L1	N	Q	S	S1	V	X	Z	B
TC-50L22	47.5(mm)	1900(mm)	200(mm)	47.5(mm)	15(mm)	805(mm)	535(mm)	2260(mm)	570(mm)
TC-50L32	47.5(mm)	2900(mm)	200(mm)	47.5(mm)	15(mm)	805(mm)	535(mm)	3220(mm)	570(mm)
TC-50L42	47.5(mm)	3900(mm)	200(mm)	47.5(mm)	15(mm)	805(mm)	535(mm)	4090(mm)	570(mm)
TC-50L52	47.5(mm)	4900(mm)	200(mm)	47.5(mm)	15(mm)	805(mm)	535(mm)	5070(mm)	570(mm)
TC-50L62	47.5(mm)	5900(mm)	200(mm)	47.5(mm)	15(mm)	805(mm)	535(mm)	6070(mm)	570(mm)
TC-50L72	47.5(mm)	6900(mm)	200(mm)	47.5(mm)	15(mm)	805(mm)	535(mm)	7070(mm)	570(mm)

工作範圍圖

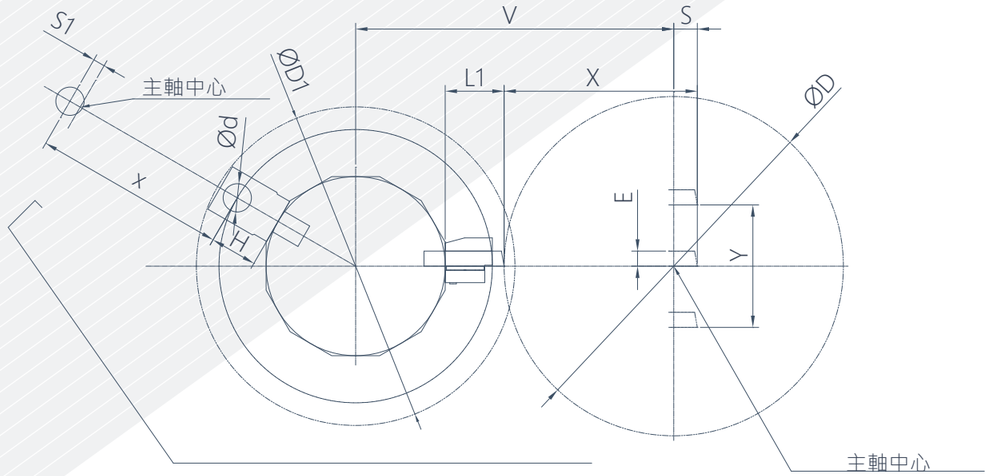

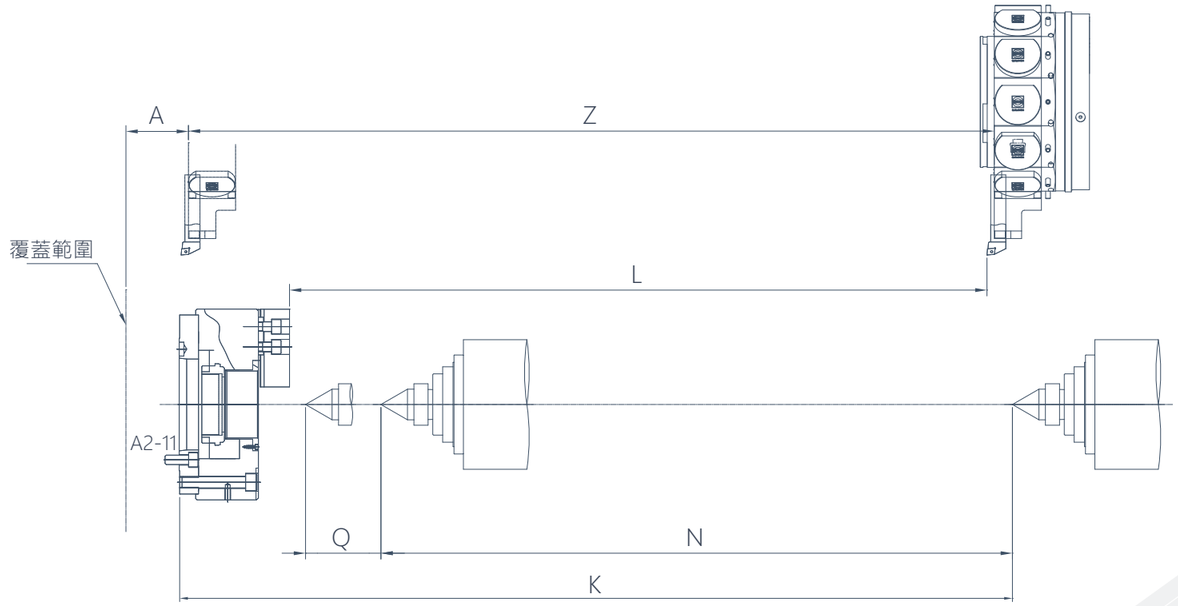

Y軸VDI軸向動力刀塔(選配)

MODEL	A	Turning Dia D	D1	VDI d	E	H	K	Turning L
TC-40YL08	189.6(mm)	590(mm)	1025(mm)	40(mm)	25(mm)	100(mm)	943(mm)	682(mm)
TC-40YL15	189.6(mm)	590(mm)	1025(mm)	40(mm)	25(mm)	100(mm)	1703(mm)	1442(mm)
TC-40YL23	189.6(mm)	590(mm)	1025(mm)	40(mm)	25(mm)	100(mm)	2463(mm)	2202(mm)
TC-40YL30	189.6(mm)	590(mm)	1025(mm)	40(mm)	25(mm)	100(mm)	3223(mm)	2962(mm)
TC-40YL40	189.6(mm)	590(mm)	995(mm)	40(mm)	25(mm)	100(mm)	4223(mm)	3962(mm)
TC-40YL50	189.6(mm)	590(mm)	965(mm)	40(mm)	25(mm)	100(mm)	5223(mm)	4962(mm)
TC-40YL60	189.6(mm)	590(mm)	935(mm)	40(mm)	25(mm)	100(mm)	6223(mm)	5962(mm)
TC-45YL12	132.6(mm)	720(mm)	910(mm)	60(mm)	32(mm)	100(mm)	1569.5(mm)	980(mm)
TC-45YL17	132.6(mm)	720(mm)	910(mm)	60(mm)	32(mm)	100(mm)	2060.5(mm)	1480(mm)
TC-45YL22	132.6(mm)	720(mm)	910(mm)	60(mm)	32(mm)	100(mm)	2569.5(mm)	1980(mm)
TC-45YL32	132.6(mm)	720(mm)	880(mm)	60(mm)	32(mm)	100(mm)	3529.5(mm)	2940(mm)
TC-45YL42	132.6(mm)	720(mm)	850(mm)	60(mm)	32(mm)	100(mm)	4469.5(mm)	3880(mm)
TC-45YL52	132.6(mm)	720(mm)	820(mm)	60(mm)	32(mm)	100(mm)	5469.5(mm)	4880(mm)
TC-45YL62	132.6(mm)	720(mm)	790(mm)	60(mm)	32(mm)	100(mm)	6469.5(mm)	5880(mm)
TC-45YL72	132.6(mm)	720(mm)	760(mm)	60(mm)	32(mm)	100(mm)	7469.5(mm)	6880(mm)

- 此表如有變動，恕不告知，依契約之規格為準。

MODEL	L1	N	Q	S	S1	V	Travel X	Z	Y
TC-40YL08	120(mm)	512(mm)	100(mm)	40(mm)	20(mm)	575(mm)	335(mm)	783(mm)	+/-80
TC-40YL15	120(mm)	1272(mm)	100(mm)	40(mm)	20(mm)	575(mm)	335(mm)	1543(mm)	+/-80
TC-40YL23	120(mm)	2032(mm)	100(mm)	40(mm)	20(mm)	575(mm)	335(mm)	2303(mm)	+/-80
TC-40YL30	120(mm)	2792(mm)	100(mm)	40(mm)	20(mm)	575(mm)	335(mm)	3063(mm)	+/-80
TC-40YL40	120(mm)	3792(mm)	100(mm)	40(mm)	20(mm)	575(mm)	335(mm)	4063(mm)	+/-80
TC-40YL50	120(mm)	4792(mm)	100(mm)	40(mm)	20(mm)	575(mm)	335(mm)	5063(mm)	+/-80
TC-40YL60	120(mm)	5792(mm)	100(mm)	40(mm)	20(mm)	575(mm)	335(mm)	6063(mm)	+/-130
TC-45YL12	125(mm)	840(mm)	160(mm)	50(mm)	25(mm)	675(mm)	410(mm)	1210(mm)	+/-130
TC-45YL17	125(mm)	1340(mm)	160(mm)	50(mm)	25(mm)	675(mm)	410(mm)	1710(mm)	+/-130
TC-45YL22	125(mm)	1840(mm)	160(mm)	50(mm)	25(mm)	675(mm)	410(mm)	2210(mm)	+/-130
TC-45YL32	125(mm)	2800(mm)	160(mm)	50(mm)	25(mm)	675(mm)	410(mm)	3170(mm)	+/-130
TC-45YL42	125(mm)	3740(mm)	160(mm)	50(mm)	25(mm)	675(mm)	410(mm)	4110(mm)	+/-130
TC-45YL52	125(mm)	4740(mm)	160(mm)	50(mm)	25(mm)	675(mm)	410(mm)	5110(mm)	+/-130
TC-45YL62	125(mm)	5740(mm)	160(mm)	50(mm)	25(mm)	675(mm)	410(mm)	6110(mm)	+/-130
TC-45YL72	125(mm)	6740(mm)	160(mm)	50(mm)	25(mm)	675(mm)	410(mm)	7110(mm)	+/-130

刀具系統圖

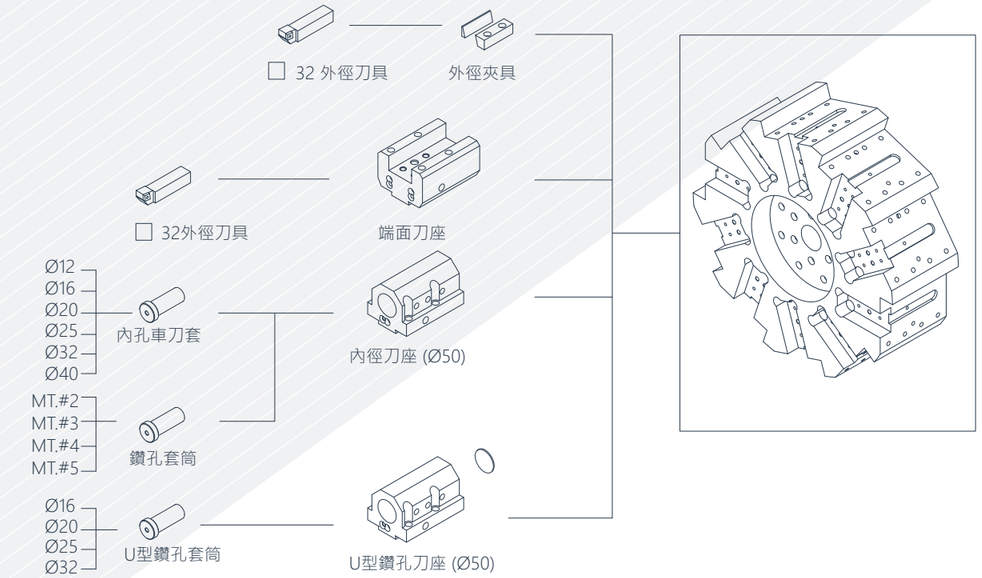

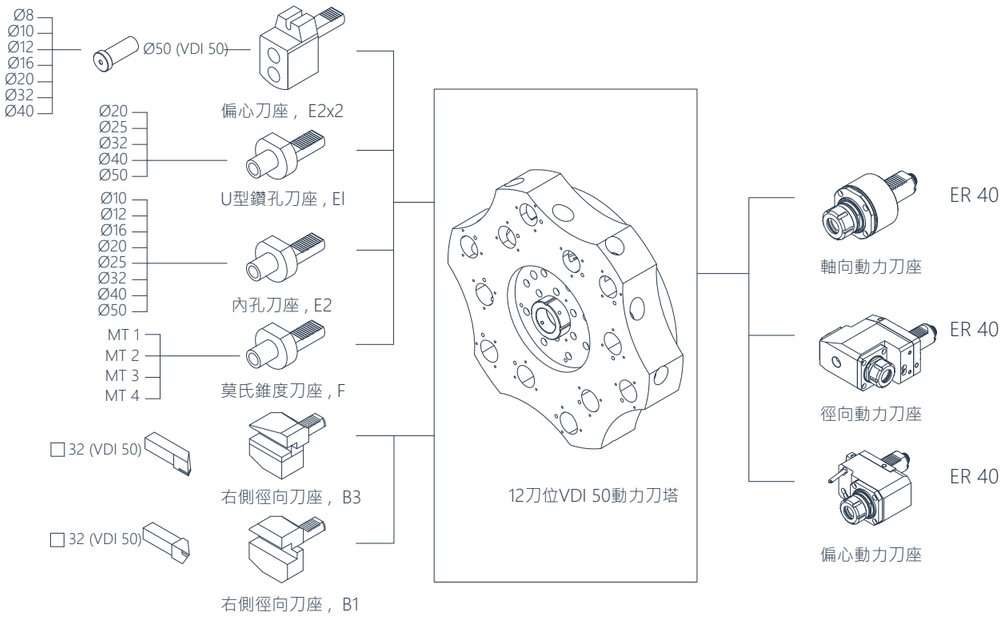

- 此表如有變動，恕不告知，依契約之規格為準。

刀具系統圖

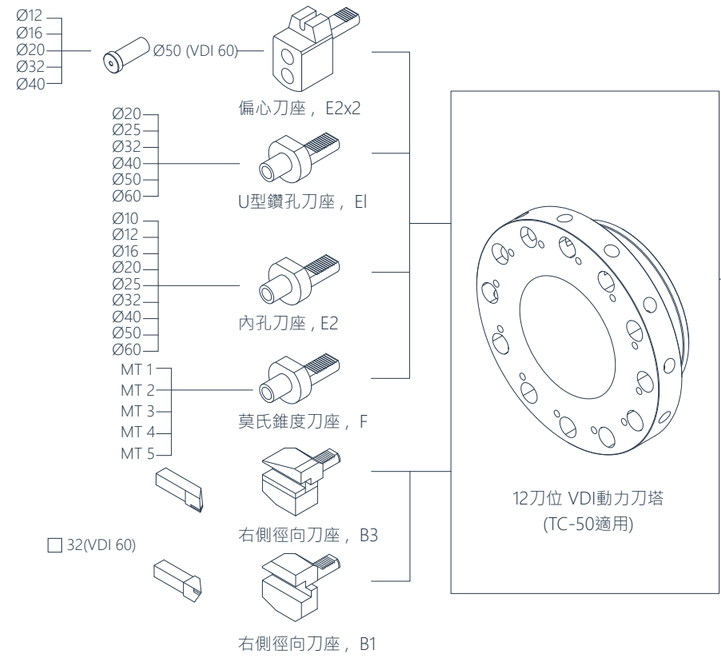

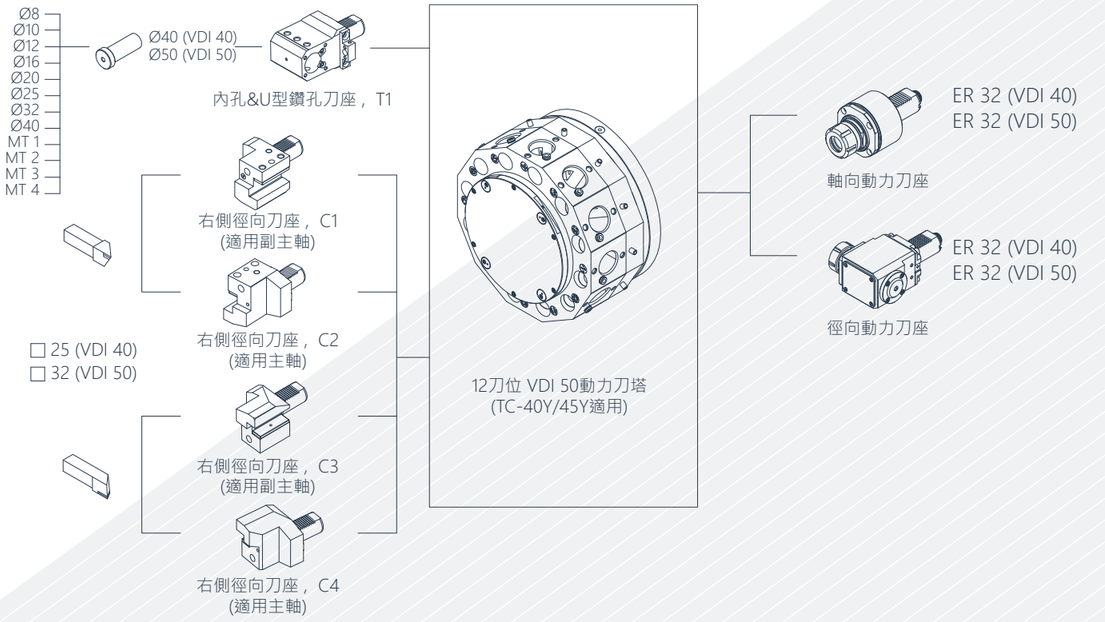

機械尺寸圖

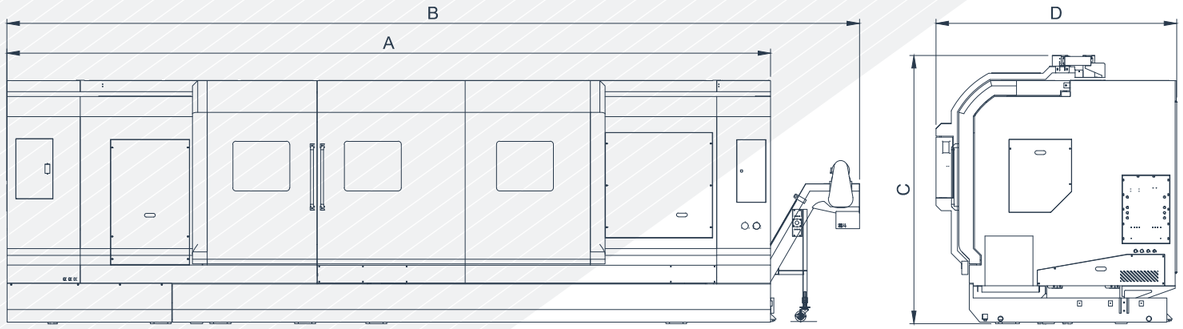

MODEL	A	B	C	D	W
TC-35L08	5304(mm)	6154(mm)	2235(mm)	2130(mm)	10030(kg)
TC-35L15	6064(mm)	6914(mm)	2235(mm)	2130(mm)	11300(kg)
TC-35L23	6824(mm)	7674(mm)	2235(mm)	2130(mm)	13700(kg)
TC-35L30	7584(mm)	8434(mm)	2565(mm)	2290(mm)	16300(kg)
TC-35L40	8155(mm)	9005(mm)	2565(mm)	2290(mm)	17500(kg)
TC-35L50	9300(mm)	10150(mm)	2565(mm)	2290(mm)	19000(kg)
TC-35L60	10325(mm)	11215(mm)	2565(mm)	2290(mm)	21000(kg)
TC-40L08	5304(mm)	6154(mm)	2235(mm)	2130(mm)	11500(kg)
TC-40YL08	3800(mm)	4650(mm)	2650(mm)	2200(mm)	13000(kg)
TC-40L15	6064(mm)	6914(mm)	2235(mm)	2130(mm)	12100(kg)
TC-40YL15	4500(mm)	5350(mm)	2650(mm)	2200(mm)	14500(kg)
TC-40L23	6824(mm)	7674(mm)	2235(mm)	2130(mm)	15600(kg)
TC-40YL23	5300(mm)	6150(mm)	2650(mm)	2200(mm)	16000(kg)
TC-40L30	7584(mm)	8434(mm)	2565(mm)	2290(mm)	17900(kg)
TC-40YL30	6000(mm)	6850(mm)	3000(mm)	2550(mm)	17500(kg)
TC-40L40	8155(mm)	9005(mm)	2565(mm)	2290(mm)	19500(kg)
TC-40YL40	7000(mm)	7850(mm)	3000(mm)	2550(mm)	21000(kg)
TC-40L50	9300(mm)	10150(mm)	2565(mm)	2290(mm)	21200(kg)
TC-40YL50	8000(mm)	8850(mm)	3000(mm)	2550(mm)	24000(kg)
TC-40L60	10325(mm)	11175(mm)	2565(mm)	2290(mm)	23000(kg)
TC-40YL60	9000(mm)	9850(mm)	3000(mm)	2550(mm)	27000(kg)

MODEL	A	B	C	D	W
TC-45L12	6160(mm)	7010(mm)	2445(mm)	2230(mm)	14200(kg)
TC-45YL12	5440(mm)	6290(mm)	2760(mm)	2250(mm)	14000(kg)
TC-45L17	6660(mm)	7510(mm)	2445(mm)	2230(mm)	14950(kg)
TC-45YL17	5940(mm)	6790(mm)	2760(mm)	2250(mm)	15550(kg)
TC-45L22	7160(mm)	8010(mm)	2445(mm)	2230(mm)	15700(kg)
TC-45YL22	6440(mm)	7290(mm)	3090(mm)	2250(mm)	17090(kg)
TC-45L32	8160(mm)	9010(mm)	2775(mm)	2390(mm)	18400(kg)
TC-45YL32	7440(mm)	8290(mm)	3090(mm)	2570(mm)	20200(kg)
TC-45L42	9160(mm)	10010(mm)	2775(mm)	2390(mm)	20100(kg)
TC-45YL42	8440(mm)	9290(mm)	3090(mm)	2570(mm)	23300(kg)
TC-45L52	10160(mm)	11010(mm)	2775(mm)	2390(mm)	21900(kg)
TC-45YL52	9440(mm)	10290(mm)	3090(mm)	2570(mm)	26400(kg)
TC-45L62	11160(mm)	12010(mm)	2775(mm)	2550(mm)	21900(kg)
TC-45YL62	1160(mm)	11290(mm)	3090(mm)	2670(mm)	26400(kg)
TC-45L72	12160(mm)	13010(mm)	2775(mm)	2550(mm)	21900(kg)
TC-45YL72	12160(mm)	12290(mm)	3090(mm)	2670(mm)	26400(kg)
TC-50L22	8700(mm)	9550(mm)	3050(mm)	3158(mm)	18000(kg)
TC-50L32	9700(mm)	10550(mm)	3380(mm)	3318(mm)	23000(kg)
TC-50L42	10700(mm)	11550(mm)	3380(mm)	3318(mm)	27000(kg)
TC-50L52	11700(mm)	12550(mm)	3380(mm)	3318(mm)	32000(kg)
TC-50L62	12700(mm)	13550(mm)	3380(mm)	3418(mm)	27000(kg)
TC-50L72	13700(mm)	14550(mm)	3380(mm)	34118(mm)	32000(kg)

- 此表如有變動，恕不告知，依契約之規格為準。

扭力圖

TC-35
TC-40

主軸: A2-8
主軸孔徑: Φ105mm
主軸齒輪箱: 兩段式主軸箱
主軸馬達:α22i((22/26kW)

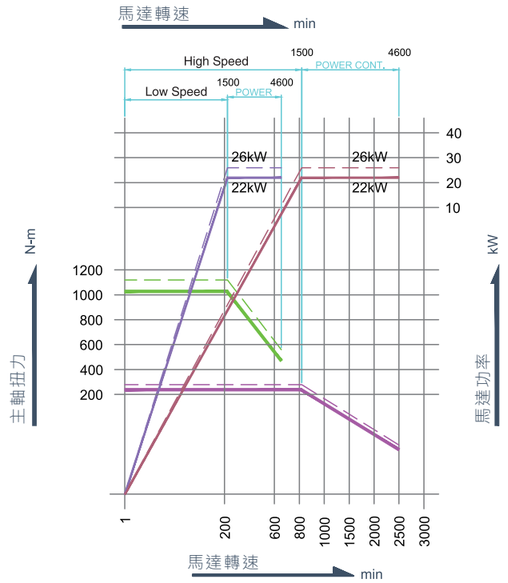

主軸: A2-11
主軸孔徑: Φ131mm
主軸齒輪箱: 兩段式主軸箱
主軸馬達:α22i((22/26kW)

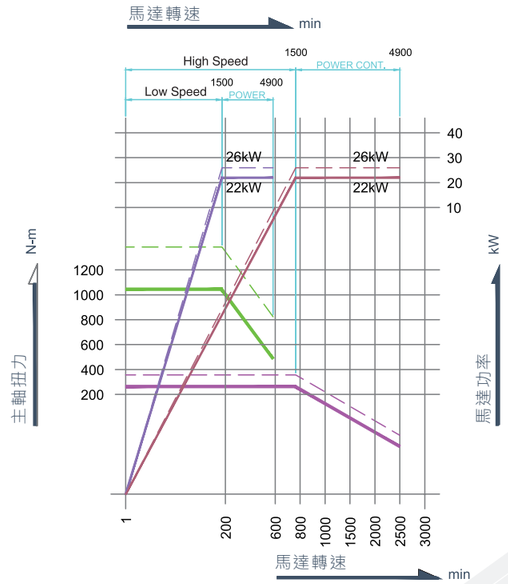

主軸: A2-15
主軸孔徑: Φ180mm
主軸齒輪箱: 兩段式主軸箱
主軸馬達:α22i((22/26kW)

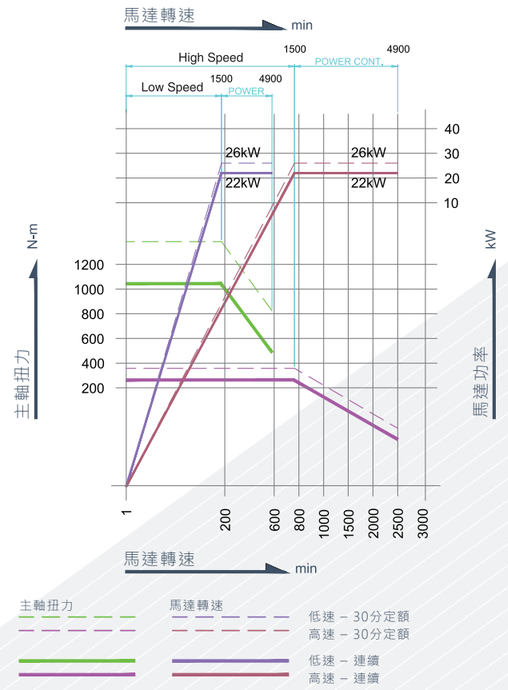

- 此表如有變動，恕不告知，依契約之規格為準。

扭力圖

TC-45

主軸: A2-11
主軸孔徑: Φ160mm
主軸齒輪箱: 三段式主軸箱
主軸馬達:α30i((30/37kW)

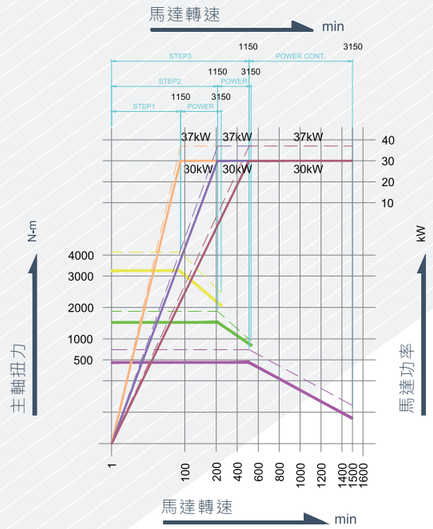

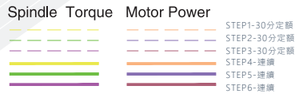

TC-45

主軸: A2-20
主軸孔徑: Φ320mm
主軸齒輪箱: 三段式主軸箱
主軸馬達:α30i((30/37kW)

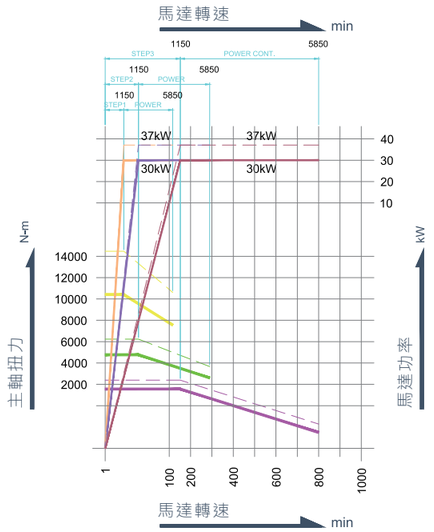



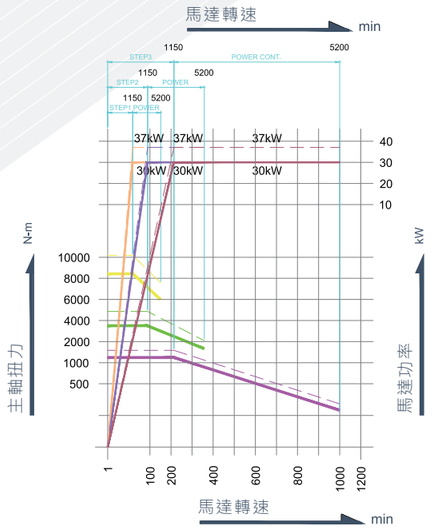

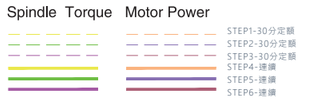

主軸: A2-20
主軸孔徑: Φ360mm
主軸齒輪箱: 兩段式主軸箱
主軸馬達:α30i((30/37kW)

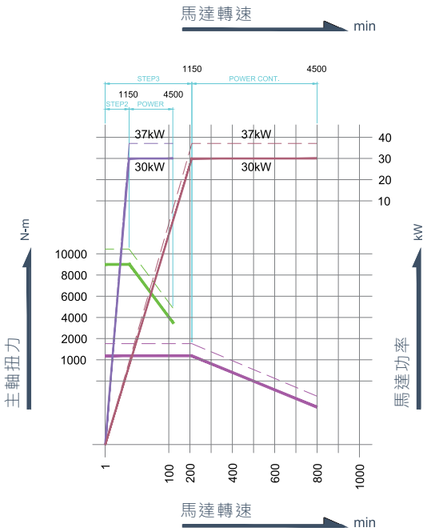



- 此表如有變動，恕不告知，依契約之規格為準。

TC 規格表

機型	項目	單位	TC-35		
			TC-35L08	TC-35L15	TC-35L23
加工能力	床面旋徑	mm(in)	Ø660 (25.98")		
	床鞍上旋徑	mm(in)	Ø480 (18.9")		
	最大加工直徑	mm(in)	Ø500 (19.68")		
	中心間主軸鼻端	mm(in)	943 (37.13")	1703 (67.05")	2463 (96.85")
	最大加工長度	mm(in)	Following 最大加工長度 are based on A2-8, 12" hydraulic 3 jaw hollow chuck		
			760 (29.92")	1520 (59.8")	2280 (89.76")
主軸	主軸鼻端	ISO	標配.: A2-8 / 選配.: A2-11		
	主軸孔徑	mm(in)	標配.: Ø105 (4.13") / 選配.: A2-11: Ø131 (5.15"), Ø165 (6.5")		
	棒材孔徑	mm(in)	標配.: Ø89 (3.5") / 選配.: A2-11: Ø117 (4.6"), Ø142 (5.6")		
	最大主軸轉速	rpm	標配.: 2500 / 選配.: 2000, 1650		
	主軸齒輪箱檔位		2		
	動力刀具轉速	rpm	選配.: 0 ~ 3000		
夾頭	油壓夾頭尺寸	mm(in)	標配.: 12" / 選配.: 15", 15"		
刀塔	刀位數	Station	標配.: 10 / 選配.: 12		
	外徑刀柄	mm(in)	標配.: 32 (1.25") / 選配.: 25 (1")		
	內孔刀柄	mm(in)	Ø50 (2")		
X/Z 軸	X 軸行程	mm(in)	250+25 (9.84"+1")		
	Z 軸行程	mm(in)	860 (33.85")	1620 (63.78")	2380 (93.7")
	快速位移 (X 軸)	m/min	12		
	快速位移 (Z 軸)	m/min	15 / 15 / 15 / 12 / 8 / 8 / 8		
	切削進給	mm/min	0.001 ~ 500		
馬達	主軸馬達 (連續 / 30 分)	kW(HP)	22 (29.5) / 26 (34.9)		
	X 軸	kW(HP)	4 (5.3)		
	Z 軸	kW(HP)	4 (5.3)		
	油壓泵浦馬達	kW(HP)	2.2 (3)		
	冷卻泵浦馬達	kW(HP)	0.75 (1)		
尾座	尾座形式	—	Programmable		
	尾座行程	mm(in)	650 (25.59")	1410 (55.51")	2170 (85.43")
	心軸形式	—	標配.: Stable / 選配.: Revolve		
	心軸行程	mm(in)	100 mm (3.94")		
	心軸直徑	mm(in)	Ø110 mm (4.33")		
	心軸錐度	MT	NO.5		
油壓箱/水箱容量	油壓箱容量	Litres	80		
	冷卻水箱容量	Litres	480	580	680
機械尺寸	長 * 寬 * 高	mm(in)	5304 x 2130 x 2235	6064 x 2130 x 2235	6824 x 2130 x 2235
			208.81" x 83.85" x 88"	238.74" x 83.85" x 88"	268.66" x 83.85" x 88"
	淨重/毛重	kgs	10030 / 11140	11300 / 13160	13700 / 15700

- 此表如有變動，恕不告知，依契約之規格為準。

TC 規格表

機型	項目	單位	TC-35				TC-40						
			TC-35L30	TC-35L40	TC-35L50	TC-35L60	TC-40L08	TC-40L15	TC-40L23	TC-40L30	TC-40L40	TC-40L50	TC-40L60
加工能力	床面旋徑	mm(in)	Ø660 (25.98")				Ø850 (33.45")						
	床鞍上旋徑	mm(in)	Ø480 (18.9")				Ø660 (26")						
	最大加工直徑	mm(in)	Ø500 (19.68")				Ø710 (27.95")						
	中心間主軸鼻端	mm(in)	3223 (126.89")	4223 (166.26")	5223 (205.63")	6223 (245")	943 (37.13")	1703 (67.05")	2463 (96.85")	3223 (126.89")	4223 (166.26")	5223 (205.63")	6223 (245")
	最大加工長度	mm(in)	Following 最大加工長度 are based on A2-8, 12" hydraulic 3 jaw hollow chuck				Following 最大加工長度 are based on A2-8, 12" hydraulic 3 jaw hollow chuck						
			3040 (119.68")	4040 (159.05")	5040 (198.42")	6040 (237.79")	760 (29.92")	1520 (59.8")	2280 (89.76")	3040 (119.68")	4040 (159.05")	5040 (198.42")	6040 (237.79")
主軸	主軸鼻端	ISO	標配.: A2-8 / 選配.: A2-11				標配.: A2-8 / 選配.: A2-11 / A2-15						
	主軸孔徑	mm(in)	標配.: Ø105 (4.13") / 選配.: A2-11: Ø131 (5.15"), Ø165 (6.5")				標配.: Ø105 (4.13") / 選配.: A2-11: Ø131 (5.15"), Ø165 (6.5") / A2-15: Ø180 (7.08")						
	棒材孔徑	mm(in)	標配.: Ø89 (3.5") / 選配.: A2-11: Ø117 (4.6"), Ø142 (5.6")				標配.: Ø89 (3.5") / 選配.: A2-11: Ø117 (4.6"), Ø142 (5.6") / A2-15: Ø166 (6.53")						
	最大主軸轉速	rpm	標配.: 2500 / 選配.: 2000, 1650				標配.: 2500 / 選配.: 2000, 1650 / 1300						
	主軸齒輪箱檔位		2				2						
	動力刀具轉速	rpm	選配.: 0 ~ 3000				選配.: 0 ~ 3000						
夾頭	油壓夾頭尺寸	mm(in)	標配.: 12" / 選配.: 15", 15"				標配.: 12" / 選配.: 15", 15" / 18"						
刀塔	刀位數	Station	標配.: 10 / 選配.: 12				標配.: 10 / 選配.: 12						
	外徑刀柄	mm(in)	標配.: 32 (1.25") / 選配.: 25 (1")				標配.: 32 (1.25") / 選配.: 25 (1")						
	內孔刀柄	mm(in)	Ø50 (2")				Ø50 (2")						
X/Z 軸	X 軸行程	mm(in)	250+25 (9.84"+1")				355+25 (13.97"+1")						
	Z 軸行程	mm(in)	3140 (123.62")	4140 (163")	5140 (202.36")	6140 (241.73")	860 (33.85")	1620 (63.78")	2380 (93.7")	3140 (123.62")	4140 (163")	5140 (202.36")	6140 (241.73")
	快速位移 (X 軸)	m/min	12				12						
	快速位移 (Z 軸)	m/min	15 / 15 / 15 / 12 / 8 / 8 / 8				15 / 15 / 15 / 10 / 8 / 8 / 8						
	切削進給	mm/min	0.001 ~ 500				0.001 ~ 500						
馬達	主軸 (連續 / 30 分)	kW(HP)	22 (29.5) / 26 (34.9)				22 (29.5) / 26 (34.9)						
	X 軸	kW(HP)	4 (5.3)				4 (5.3)						
	Z 軸	kW(HP)	4 (5.3)				4 (5.3)						
	油壓泵浦馬達	kW(HP)	2.2 (3)				2.2 (3)						
	冷卻泵浦馬達	kW(HP)	0.75 (1)				0.75 (1)						
尾座	尾座形式	—	Programmable				Programmable						
	尾座行程	mm(in)	2930 (115.35")	3930 (154.72")	4930 (194.09")	5930 (233.46")	650 (25.59")	1410 (55.51")	2170 (85.43")	2930 (115.35")	3930 (154.72")	4930 (194.09")	5930 (233.46")
	心軸形式	—	標配.: Stable / 選配.: Revolve				標配.: Stable / 選配.: Rvolve						
	心軸行程	mm(in)	100 mm (3.94")				100 mm (3.94")						
	心軸直徑	mm(in)	Ø110 mm (4.33")				標配.: Ø110 mm (4.33") / 選配.: Ø160 mm (6.29")						
	心軸錐度	MT	NO.5				NO.5						
油壓箱/水箱容量	油壓箱容量	Litres	80				80						
	冷卻水箱容量	Litres	780	910	1040	1170	480	580	680	780	910	1040	1170
機械尺寸	長 * 寬 * 高	mm(in)	7584 x 2290 x 2565	8155 x 2290 x 2565	9300 x 2290 x 2526	10325 x 2290 x 2565	5304 x 2130 x 2235	6064 x 2130 x 2235	6824 x 2130 x 2235	7584 x 2290 x 2565	8155 x 2290 x 2565	9300 x 2290 x 2565	10325 x 2290 x 2565
			298.58" x 90.16" x 100.98"	321.06" x 90.16" x 100.98"	366.14" x 90.16" x 100.98"	406.5" x 90.16" x 100.98"	208.81" x 83.85" x 88"	238.74" x 83.85" x 88"	268.66" x 83.85" x 88"	298.58" x 90.16" x 100.98"	321.06" x 90.16" x 100.98"	366.14" x 90.16" x 100.98"	406.5" x 90.16" x 100.98"
	淨重/毛重	kgs	16300 / 18700	17500 / 19200	19000 / 21000	21000 / 23000	11500 / 11950	12100 / 13700	15600 / 16800	17900 / 19200	19500 / 21500	21200 / 23000	23000 / 25000

- 此表如有變動，恕不告知，依契約之規格為準。

TC 規格表

機型	項目	單位	TC-45								TC-50					
			TC-45L12	TC-45L17	TC-45L22	TC-45L32	TC-45L42	TC-45L52	TC-45L62	TC-45L72	TC-50L22	TC-50L32	TC-50L42	TC-50L52	TC-50L62	TC-50L72
加工能力	床面旋徑	mm(in)	Ø970 (38.1")								Ø1100 (43")					
	床鞍上旋徑	mm(in)	Ø720 (28.3")								Ø940 (37")					
	最大加工直徑	mm(in)	Ø850 (33.4")								Ø1020 (40")					
	中心間主軸鼻端	mm(in)	1570 (61.81")	2070 (81.5")	2570 (101.18")	3530 (138.98")	4470 (175.98")	5470 (215.35")	6470 (254.72")	7470 (294.1")	2380 (90.7")	3370 (132.68")	4300 (169.29")	5290 (208.27")	6290 (247.64")	7290 (287.01")
	最大加工長度	mm(in)	Following 最大加工長度 are based on 選配ional item A2-11, 15" hydraulic 3 jaw hollow chuck								Following 最大加工長度 are based on 選配ional 項目 A2-11, 15" hydraulic 3 jaw hollow chuck					
			1130 (44.48")	1630 (64.17")	2130 (83.85")	3090 (121.65")	4030 (158.66")	5030 (198.03")	6030 (237.4")	7030 (276.77")	2150 (86.65")	3140 (123.62")	4075 (160.43")	5055 (199.02")	6055 (238.39")	7055 (277.76")
主軸	主軸鼻端	ISO	標配.: A2-11 / 選配.: A2-15 / A2-20								標配.: A2-11 / 選配.: A2-15 / A2-20					
	主軸孔徑	mm(in)	標配.: Ø160 (6.3") / 選配.: A2-15: Ø230 (9") / A2-20: Ø320 (12.59"), Ø360 (14.17")								標配.: Ø160 (6.3") / 選配.: A2-15: Ø230 (9") / A2-20: Ø320 (12.59"), Ø360 (14.17")					
	棒材孔徑	mm(in)	選配.: A2-11: Ø142 (5.6") , A2-15: Ø205 (8.07") / A2-20: Deped. On Chuck								選配.: A2-11: Ø142 (5.6"), A2-15: Ø205 (8.07") / A2-20: Deped. On Chuck					
	最大主軸轉速	rpm	標配.: 1500 / 選配: 700, 550, 450								標配.: 1500 / 選配.: 700, 550, 450					
	主軸齒輪箱檔位		3								4					
	動力刀具轉速	rpm	選配.: 0 ~ 3000								選配.: 0 ~ 3000					
夾頭	油壓夾頭尺寸	mm(in)	選配.: 15"/ 24" / --- , ---								選配.: 15"/ 24" / --- , ---					
刀塔	刀位數	Station	12								12					
	外徑刀柄	mm(in)	32 (1.25")								32 (1.25")					
	內孔刀柄	mm(in)	Ø50 (2")								Ø50 (2")					
X/Z 軸	X 軸行程	mm(in)	425+25 (16.7"+1")								510+25 (20"+1")					
	Z 軸行程	mm(in)	1250 (49.21")	1750 (68.89")	2250 (88.58")	3210 (126.37")	4150 (163.38")	5150 (202.75")	6150 (242.13")	7150 (281.5")	2260 (88.97")	3220 (126.77")	4090 (161.02")	5070 (199.61")	6070 (238.98")	7070 (238.98")
	快速位移 (X 軸)	m/min	12								12					
	快速位移 (Z 軸)	m/min	15 / 15 / 15 / 10 / 8 / 8								15 / 10 / 8 / 8					
	切削進給	mm/min	0.001 ~ 500								500					
馬達	主軸 (連續 / 30 分)	kW(HP)	30 (40) / 37 (39)								37 (49.6) / 45 (60.3)					
	X 軸	kW(HP)	4 (5.4)								4 (5.4)					
	Z 軸	kW(HP)	7 (9.4)								7 (9.4)					
	油壓泵浦馬達	kW(HP)	3.75 (5)								3.75 (5)					
	冷卻泵浦馬達	kW(HP)	0.75 (1)								0.75 (1)					
尾座	尾座形式	—	Programmable								Programmable					
	尾座行程	mm(in)	950 (37.4")	1450 (57")	1950 (76.7")	2910 (114.56")	3850 (151.57)	4850 (190.94)	5850 (230.31)	6850 (269.69)	1900 (74.8")	2900 (114.17")	3900 (153.54")	4900 (192.91")	5900 (232.28")	6900 (271.65")
	心軸形式	—	標配.: Stable / 選配.: Revolve								標配.: Stable / 選配.: Revolve					
	心軸行程	mm(in)	160 mm (6.3")								200 mm (7.87")					
	心軸直徑	mm(in)	Ø160 mm (6.3")								Ø200 mm (7.87")					
	心軸錐度	MT	NO.6								NO.6					
油壓箱/水箱容量	油壓箱容量	Litres	80								80					
	冷卻水箱容量	Litres	520	600	670	810	950	1050	1150	1250	670	810	950	1050	1150	1250
機械尺寸	長 * 寬 * 高	mm(in)	6160 x 2230 x 2445	6660 x 2230 x 2445	7160 x 2230 x 2445	8160 x 2390 x 2775	9160 x 2390 x 2775	10160 x 2390 x 2775	11160 x 2465 x 2850	12160 x 2540 x 2925	8700 x 3158 x 3050	9700 x 3318 x 3380	10700 x 3318 x 3380	11700 x 3318 x 3380	12700 x 3393 x 3455	13700 x 3468 x 3530
			242.5" x 87.7" x 96.2"	262.2" x 87.7" x 96.2"	281.1" x 87.8" x 96.2"	321" x 94.09" x 109.25"	360.1" x 94.09" x 109.25"	4001" x 94.09" x 109.25"	439.4" x 97.05" x 112.2"	439.4" x 97.05" x 112.2"	342.51" x 124.33" x 124	381.88" x 130.63" x 133.07	421.25" x 130.63" x 133.07	460.62" x 130.63" x 133.07	500" x 133.58" x 136.02"	539.37" x 136.54" x 136.96"
	淨重/毛重	kgs	14200 / 15000	14950 / 15700	15700 / 16700	18400 / 19900	20100 / 22100	21900 / 23700	23700 / 25500	25500 / 27300	18000 / 20000	23000 / 27000	27000 / 31000	32000 / 36000	37000 / 41000	42000 / 46000

- 此表如有變動，恕不告知，依契約之規格為準。

TC-Y 規格表

機型	項目	單位	TC-40Y						
			TC-40YL08	TC-40YL15	TC-40YL23	TC-40YL30	TC-40YL40	TC-40YL50	TC-40YL60
加工能力	床面旋徑	mm(in)	Ø850 (33.45")			Ø850 (33.45")			
	床鞍上旋徑	mm(in)	Ø660 (261")			Ø660 (261")			
	最大加工直徑	mm(in)	Ø530 (20.87")			Ø530 (20.87")			
	中心間主軸鼻端	mm(in)	943 (37.13")	1703 (67.05")	2463 (96.85")	3223 (126.89")	4223 (166.26")	5223 (205.63")	6223 (245")
	最大加工長度	mm(in)	682 (26.85")	1442 (56.77")	2202 (86.69")	2962 (116.61")	3962 (155.98")	4962 (195.35")	5962 (234.72")
主軸	主軸鼻端	ISO	標配.: A2-8 / 選配.: A2-11 / A2-15			標配.: A2-8 / 選配.: A2-11 / A2-15			
	主軸孔徑	mm(in)	標配.: Ø105 (4.13") / 選配.: A2-11: Ø131 (5.15"), Ø165 (6.5") / A2-15: Ø180 (7.08")			標配.: Ø105 (4.13") / 選配.: A2-11: Ø131 (5.15"), Ø165 (6.5") / A2-15: Ø180 (7.08")			
	棒材孔徑	mm(in)	標配.: Ø89 (3.5") / 選配.: A2-11: Ø117 (4.6"), Ø142 (5.6") / A2-15: Ø166 (6.53")			標配.: Ø89 (3.5") / 選配.: A2-11: Ø117 (4.6"), Ø142 (5.6") / A2-15: Ø166 (6.53")			
	最大主軸轉速	rpm	標配.: 2500 / 選配.: 2000, 1650 / 1300			標配.: 2500 / 選配.: 2000, 1650 / 1300			
	主軸齒輪箱檔位		2			2			
刀塔	刀塔形式	-	VDI 40			VDI 40			
	刀位數	-	12 Tools			12 Tools			
	外徑刀柄	mm(in)	25 (1")			25 (1")			
	內孔刀柄	mm(in)	40 (1.5")			40 (1.5")			
	動力刀具轉速	rpm	4000			4000			
X/Y/Z 軸	X 軸行程	mm(in)	265+55 (10.43"+2.17")			265+55 (10.43"+2.17")			
	Y 軸行程	mm(in)	±80 (3.15")			±80 (3.15")			
	Z 軸行程	mm(in)	783 (30.83")	1543 (60.75")	2303 (90.67")	3063 (120.59")	4063 (159.96")	5063 (199.33")	6063 (238.7")
	快速位移 (X 軸)	m/min	12			12			
	快速位移 (Y 軸)	m/min	8			8			
	快速位移 (Z 軸)	m/min	15 / 15 / 15 / 8 / 8 / 8			15 / 15 / 15 / 8 / 8 / 8			
	切削進給	mm/min	0.001 ~ 500			0.001 ~ 500			
馬達	主軸馬達(30 分 連續)	kW(HP)	22 (29.5) / 26 (34.9)			22 (29.5) / 26 (34.9)			
	X 軸	kW(HP)	4 (5.3)			4 (5.3)			
	Z 軸	kW(HP)	4 (5.3)			4 (5.3)			
	Y 軸	kW(HP)	1.6 (2.15)			1.6 (2.15)			
	油壓泵浦馬達	kW(HP)	2.2 (3)			2.2 (3)			
	冷卻泵浦馬達	W(HP)	0.75 (1)			0.75 (1)			
尾座	尾座形式	-	Programmable			Programmable			
	尾座 行程	mm(in)	687 (27.05")	1447 (56.97")	2207 (86.89")	2967 (116.81")	3967 (156.18")	4967 (195.55")	5967 (234.92")
	心軸形式	-	標配.: Stable / 選配.: Rvolve			標配.: Stable / 選配.: Rvolve			
	心軸行程	mm(in)	100 (3.94")			100 (3.94")			
	心軸直徑	mm(in)	標配.: Ø110 (4.33") / 選配.: Ø160 (6.29")			標配.: Ø110 (4.33") / 選配.: Ø160 (6.29")			
	心軸錐度	MT	NO.5			NO.5			
油壓箱/水箱容量	油壓箱容量	Litres	80			80			
	冷卻水箱容量	Litres	4800	580	680	780	910	1040	1170
機械尺寸	長 * 寬 * 高	mm(in)	3800 x 2200 x 2650	4500 x 2200 x 2650	5300 x 2200 x 2650	6000 x 2550 x 3000	7000 x 2550 x 3000	8000 x 2550 x 3000	9000 x 2550 x 3000
			149.6" x 86.6" x 104.3"	177.2" x 86.6" x 104.3"	208.7" x 86.6" x 104.3"	236.2" x 100.4" x 118.11"	275.6" x 100.4" x 118.11"	315" x 100.4" x 118.11"	354.3" x 100.4" x 118.11"
	淨重/毛重	kgs	13000 / 13450	14500 / 16000	16000 / 17500	17500 / 19500	21000 / 23000	24000 / 25500	27100 / 29000

- 此表如有變動，恕不告知，依契約之規格為準。

TC-Y 規格表

機型	項目	單位	TC-45Y						TC-45Y		TC-50Y					
			TC-45YL12	TC-45YL17	TC-45YL22	TC-45YL32	TC-45YL42	TC-45YL52	TC-45YL62	TC-45YL72	TC-50YL22	TC-50YL32	TC-50YL42	TC-50YL52	TC-50YL62	TC-50YL72
加工能力	床面旋徑	mm(in)	Ø1020 (40.16")						Ø1020 (40.16")		Ø1100 (43")					
	床鞍上旋徑	mm(in)	Ø890 (35")						Ø890 (35")		Ø1000 (39.3")					
	最大加工直徑	mm(in)	Ø720 (28.3")						Ø720 (28.3")		Ø900 (35.4")					
	中心間主軸鼻端	mm(in)	1570 (61.81")	2070 (81.5")	2570 (101.18")	3530 (138.98")	4470 (175.98")	5470 (215.35")	6470 (254.72")	7470 (294.09")	2570 (101.18")	3530 (138.98")	4470 (175.98")	5470 (215.35")	6470 (254.7")	7470 (294.1")
	最大加工長度	mm(in)	9808 (38.58")	1480 (58.27")	1980 (77.95")	2940 (115.75")	3880 (152.76")	4880 (192.13")	5880 (231.5")	6880 (270.87")	2078 (81.81")	3038 (119.60")	3978 (156.61")	4978 (195.98")	5978 (235.35")	6978 (274.7")
主軸	主軸鼻端	ISO	標配.: A2-11 / 選配.: A2-15 / A2-20						標配.: A2-11 / 選配.: A2-15 / A2-20		標配:A2-11 / 選配.: A2-15 / A2-20					
	主軸孔徑	mm(in)	標配.: Ø160 (6.3") / 選配: A2-15: Ø230 (9") / A2-20: Ø320 (12.59"), Ø360 (14.17")						標配.: Ø160 (6.3") / 選配: A2-15: Ø230 (9") / A2-20: Ø320 (12.59"), Ø360 (14.17")		標配.: Ø160 (6.3") / 選配.: A2-15: Ø230 (9") / A2-20: Ø320 (12.59"), Ø360 (14.17")					
	棒材孔徑	mm(in)	選配.: A2-11: Ø142 (5.6"), A2-15: Ø205 (8.07") / A2-20: Deped. On Chuck						選配.: A2-11: Ø142 (5.6"), A2-15: Ø205 (8.07") / A2-20: Deped. On Chuck		選配.: A2-11: Ø142 (5.6"), A2-15: Ø205 (8.07") / A2-20: Deped. On Chuck					
	最大主軸轉速	rpm	標配.: 1500 / 選配.: 700, 550, 450						標配.: 1500 / 選配.: 700, 550, 450		標配.: 1500 / 選配.: 700, 550, 450					
	主軸齒輪箱檔位		3						3		4					
刀塔	刀塔形式	-	VDI50						VDI50		BMT-85					
	刀位數	-	12 Tools						12 Tools		12 Tools					
	外徑刀柄	mm(in)	32 (1.25")						32 (1.25")		32 (1.25")					
	內孔刀柄	mm(in)	Ø60 (2.36")						Ø60 (2.36")		Ø80 (3.14")					
	動力刀具轉速	rpm	4000						4000		3000					
X/Y/Z軸	X 軸行程	mm(in)	360+50 (14.1"+1.97")						360+50 (14.1"+1.97")		450+50 (17.7"+1.97")					
	Y 軸行程	mm(in)	±130 (5.12")						±130 (5.12")		±150 (5.9")					
	Z 軸行程	mm(in)	1210 (47.64")	1710 (67.32")	2210 (87")	3170 (124.8")	4110 (161.81")	5110 (201.18")	6110 (240.55")	7110 (279.92")	2210 (87")	3170 (124.8")	4110 (161.81")	5110 (201.18")	6110 (240.55")	7110 (279.92")
	快速位移 (X 軸)	m/min	12						12		12					
	快速位移 (Y 軸)	m/min	8						8		8					
	快速位移 (Z 軸)	m/min	15 / 15 / 15 / 10 / 8 / 8 / 8						15 / 15 / 15 / 10 / 8 / 8 / 8		15 / 15 /15 / 10 / 8 / 8 / 8					
	切削進給	mm/min	0.001 ~ 500						0.001 ~ 500		0.001 ~ 500					
馬達	主軸馬達(連續)	kW(HP)	30 (40) / 37 (49)						30 (40) / 37 (49)		37 (49.6) / 45 (60.3)					
	主軸馬達(30 分/連續)	kW(HP)	30(40) / 37 (49)						30(40) / 37 (49)		37 (49.6) / 45 (60.3)					
	X 軸	kW(HP)	4 (5.3)						4 (5.3)		7 (9.4)					
	Z 軸	kW(HP)	7 (9.4)						7 (9.4)		7 (9.4)					
	Y 軸	kW(HP)	4 (5.3)						4 (5.3)		4 (5.3)					
	油壓泵浦馬達	kW(HP)	3.75 (5)						3.75 (5)		3.75 (5)					
	冷卻泵浦馬達	W(HP)	0.75 (1)						0.75 (1)		0.75 (1)					
尾座	尾座形式	-	Programmable						Programmable		Programmable					
	尾--座行程	mm(in)	900 (35.43")	1400 (55.11")	1900 (74.8")	2860 (112.6")	3800 (149.6")	4800 (188.97")	5740 (255.98")	6740 (265.35")	1900 (74.8")	2860 (112.6")	3800 (149.6")	4800 (188.97")	5900 (228.35")	6900 (267.72")
	心軸形式	-	標配.: Stable / 選配.: Rvolve						標配.: Stable / 選配.: Rvolve		標配.: Stable / 選配.: Rvolve					
	心軸行程	mm(in)	160 mm (6.3")						160 mm (6.3")		200 mm (7.87")					
	心軸直徑	mm(in)	Ø160 mm (6.3")						Ø160 mm (6.3")		Ø1200 mm (7.87")					
	心軸錐度	MT	NO.6						NO.6		NO.6					
油壓箱/水箱容量	油壓箱容量	Litres	80						80		80					
	冷卻水箱容量	Litres	520	600	670	810	950	1050	1150	1250	670	810	950	1050	1150	1250
機械尺寸	L*W*H	mm(in)	5440 x 2250 x 2760 214.2" x 88.6" x 108.7"	5940 x 2250 x 2760 233.9" x 88.6" x 108.7"	6440 × 2250 x 3090 253.5" x 88.6" x 121.65"	7440 x 2570 x 3090 292.9" x 101.2" x 121.65"	8440 × 2570 x 3090 332.3" x 101.2" x 121.65"	9440 × 2570 x 3090 371.7" x 101.2" x 121.65"	10440 × 2645 x 3165 411" x 1004.1" x 124.61"	12440 × 2720 x 3240 371.7" x 107.1" x 127.65"	6440 × 2570 x 3090 253.5" x 88.6" x 121.65"	7440 × 2570 x 3090 292.9" x 101.2" x 121.65"	8440 × 2570 x 3090 332.3" x 101.2" x 121.65"	9440 × 2570 x3090 371.7" x 101.2" x 121.65"	10440 × 2570 x 3090 411" x 101.2" x 121.65"	11440 × 2570 x3090 450.4" x 101.2" x 121.65"
	淨重/毛重	kgs	14000 /14500	15550 / 16260	17090 / 18060	20200 / 21670	23300 / 25270	26400 / 28870	29500 / 22470	26400 / 28870	18500 / 20000	23500 / 27000	27500 / 31000	32500 / 36000	27500 / 31000	32500 / 36000

- 此表如有變動，恕不告知，依契約之規格為準。

標準配備

- 主軸油冷機(TC-45/50)
- 二段式齒輪箱(TC-35/ 40)
- 三段式齒輪箱(TC-45)
- 四段式齒輪箱(TC-50)
- 伺服刀塔+12刀位日式刀盤
- 手動尾座+固定式尾座心軸(TC-35)
- 可程式尾座+固定式尾座心軸(TC-40/45/50)
- 工作燈
- 電氣箱熱交換器
- 6 bar冷卻泵浦
- 自動潤滑系統
- 鐵屑輸送機與鐵屑車
- 三色警示燈
- 工具箱

選購配備

- 主軸加大
- 變壓器
- 可程式尾座+固定心軸+ 旋轉頂針 (TC-35)
- 可程式尾座+旋轉心軸+固定頂針 (TC-35/40/45/50)
- 自動刀具量測
- Cs軸/Cf軸+動力刀塔
- 油壓夾頭加大
- 60"高鐵屑輸送機與鐵屑
- TS / CE/ CSA/ UKCA電控系統
- 電氣箱冷氣機
- 主軸馬達加大
- 高壓冷卻泵浦
- 油霧回收器
- 油水分離機
- 手動/油壓中心架
- 副主軸